Холодильники и морозильники: свежие ид еи от SANTO

Ритм современной жизни оставляет все меньше и меньше времени для ежедневных походов в супермаркет. При этом, для человека все более важную роль играют свежесть и вкус продуктов, их внешний вид и то, является ли пища, которую он употребляет, здоровой и полезной. AEG-Electrolux предлагает идеальное решение: холодильники SANTO не только охлаждают продукты, но и сохраняют их свежесть и аппетитный вид.

Наши холодильники обладают множеством ориентированных на удобство и комфорт потребителя характеристик: антибактериальное покрытие, инновационная технология “LONGFRESH” для зоны сохранения свежести с постоянно поддерживаемой температурой 0°C.

Интеллектуальные электронные системы управления, удобные дисплеи, абсолютно безопасная и надежная работа, а также класс энергопотребления A+ делают SANTO лидерами на рынке встраиваемых холодильников и морозильников

В наших холодильниках функциональность соответствует форме, а эргономичное внутреннее устройство дополняет прекрасный внешний вид.

Контроль. Производительность. Чистота. Порядок.

Все под контролем: достаточно одного взгляда на дисплей.
Удобные цифровые дисплеи являются связующим звеном между холодильником и Вами. Они предоставляют всю необходимую Вам информацию и возможность управления такими режимами и функциями холодильника, как COOLMATIC*, FROSTMATIC или “Отпуск”.

Чистые, прозрачные, и необычайно гигиеничные в течение долгого времени.
Внутренний дизайн наших холодильников одновременно практичен и оригинален. Прозрачные стеклянные полки обеспечивают хороший обзор, так как внутреннее освещение достигает всех углов.
А благодаря антибактериальному покрытию и системе фильтров с активированным углем, холодильник остается на протяжении всего своего срока службы таким же гигиеничным и чистым, каким он был в первый день.

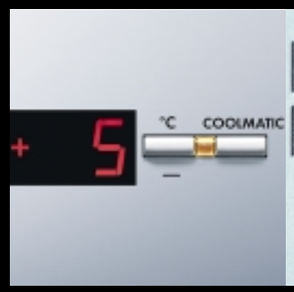

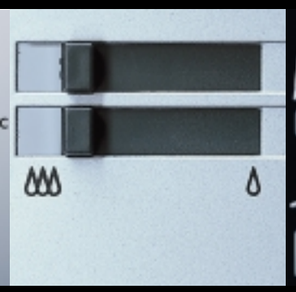

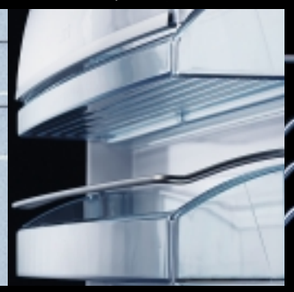

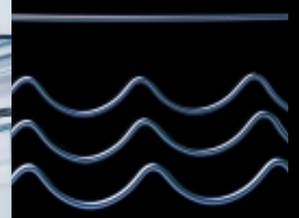

Холод и свежесть
Индивидуальная система регулировки влажности/кондиционирования воздуха в камере "длительной свежести" с температурой 0°C сохранит Вашу пищу свежей в три раза дольше.
А прочие приспособления, такие как COOLMATIC* и FROSTMATIC также гарантируют удобство и максимальную производительность.

Гибкий интерьер обеспечивает необходимое место и беспрепятственный обзор.
Что бы Вы ни захотели охладить либо заморозить – в этом тщательно разработанном интерьере найдется место для всего. Откройте для себя преимущества стеклянных полок с регулируемым положением, разнообразных выдвижных ящиков – и оригинальных идей для индивидуальной организации, таких как отдельная полка для бутылок.

*COOLMATIC зарегистрированная торговая марка WAECO International GmbH.

Контроль

Быстрое охлаждение и замораживание

Все под контролем: достаточно одного взгляда на дисплей.

Удобные цифровые дисплеи являются связующим звеном между холодильником и Вами. Они предоставляют всю необходимую Вам информацию и возможность управления такими режимами и функциями холодильника, как COOLMATIC*, FROSTMATIC или “Отпуск”.

Функция COOLMATIC

Функция быстрого охлаждения COOLMATIC позволит Вам быстро охладить большое количество продуктов, например напитков или салатов, если вы ожидаете гостей. При включении этой функции в холодильном отделении автоматически устанавливается заданная температура +2°C.
По истечении 6 часов работа функции автоматически прекращается. Также функцию COOLMATIC можно выключить в любой момент повторным нажатием на кнопку.

Функция FROSTMATIC

Функция FROSTMATIC осуществляет быстрое замораживание свежих продуктов питания и одновременно предохраняет уже замороженные продукты от нежелательного повышения температуры в морозильном отделении. Если функция FROSTMATIC не будет отключена вручную, электронная система прибора отключит ее по прошествии 24 часов.

Режим «Отпуск»

При энергосберегающем режиме «Отпуск» заданная температура для холодильного отделения составляет +15°C. Это позволит Вам во время длительного отсутствия не оставлять дверцу пустого холодильника открытой и избежать неприятного запаха.

Яркое освещение.

Яркая лампа мощностью в 25 ватт освещает каждый уголок холодильного отделения. Этот эффект усиливается прозрачными стеклянными полками, обеспечивая Вам прекрасный обзор.

Контроль температуры и влажности

На нижней стеклянной полке в холодильном отделении установлено устройство с прорезями, позволяющее регулировать температуру в отсеке с одним или несколькими ящиками для овощей. При закрытых прорезях в отсеке будет обеспечена более высокая температура и большая влажность. При открытых прорезях температура и влажность отделения сохранится, как во всей холодильной камере.

Специальная полка для бутылок.

Подходит и для вина, и 2-литровой бутылки: отдельная полка для бутылок предоставит дополнительное место для хранения различных видов бутылок, не давая им соскользнуть, укатиться или упасть. В зависимости от модели холодильника, на такой полке можно безопасно разметить от четырех до пяти бутылок.

*COOLMATIC зарегистрированная торговая марка WAECO International GmbH.

Технология LONGFRESH: сохраняет продукты свежими в три раза дольше

На протяжении многих лет компания AEG-Electrolux инвестировала в исследования, целью которых было увеличить период хранения в холодильнике свежих продуктов. Результатом этих разработок стала технология "Длительной свежести".

Оба ящика зоны свежести "LONGFRESH" можно настраивать индивидуально. При температуре 0°C и низкой влажности они обеспечивают идеальные условия для хранения мяса, рыбы и сыра. Высокая влажность подойдет для салатов, овощей и фруктов.
Все продукты хранятся при оптимальной температуре и влажности, оставаясь свежими до трех раз дольше, чем в "обычных" холодильниках.

Преимущества технологии "LONGFRESH" от AEG-Electrolux.

- индивидуальная регулировка влажности, независимая для каждого ящика.
- полезный объем нулевой камеры – 82 литра, одна из самых больших для холодильников подобного типа на рынке.
- нет необходимости совершать частые покупки – свежие продукты можно хранить намного дольше.

Регулируемые дверные полки.

Дверь холодильника идеально приспосабливается к Вашим потребностям. Решите для себя, на какой высоте Вы хотите расположить полки – от отделения для масла до держателя для бутылок

“Иммунная система” холодильника: защита от бактерий

Внутреннее покрытие холодильного отделения выполнено из специального материала, основанного на действии активных ионов серебра, и предотвращающего рост бактерий внутри холодильника. Полезное действие ионов серебра сохраняется в течение всего срока эксплуатации прибора.

Внутреннее пространство – свежеть и прозрачность дизайна

Цветовая гамма холодильников выполнена в приятных прозрачно-голубых тонах. Серебристая окантовка полок из закаленного стекла подчеркивает общую “воздушность” дизайна

Винный холодильник

Винный холодильник от AEG-Electrolux

Ценители роскоши смогут разместить запасы вина во встраиваемом винном шкафу.

Приобщиться к настоящей культуре наслаждения вином, его вкусом и ароматом, можно только при условии его правильного хранения при идеальной температуре. Винный шкаф от AEG-Electrolux с двумя температурными зонами для красного и белого вина, совмещенными в одном устройстве, станет оригинальным решением для обладателей изысканного вкуса.

Неважно, какой тип вина предпочитают Ваши гости:

Зона I с температурой 6–12°C идеально подходит для белого вина, а зона II с температурой 12-18°C полностью раскроет вкус красного вина. Или Вы предпочитаете шампанское? Просто выберите нужную температуру… Кроме этого, размер зон можно изменять с помощью разделительной полочки так, как Вам необходимо А если ее вытащить, то холодильник становиться единой температурной зоной.

Прочими особенностями, которые делают винный шкаф от AEG-Electrolux совершенно особенным, являются передняя дверная панель с двойным стеклом, обладающая высоким показателем изоляции и защиты от ультрафиолетового излучения, специальное “холодное” люминесцентное освещение, препятствующее нагреванию вина, и звуковой сигнал, сообщающий о незакрытой дверце. И, что немаловажно, технологичный дизайн винного шкафа подчеркнет целостность Вашего стилевого решения.

SC 81842 -4I

Комби-холодильник

Тип крепления двери:	скользящее крепление
Кол-во компрессоров:	2
Класс энергопотребления:	A
Энергопотребление:	317 кВт в год
Уровень шума:	38 дБ
Мощность замораживания:	13 кг/ сут
Объем отделения, л:	холодильное (нетто) – 210 морозильное (нетто) – 70 общее (нетто) – 280
Автоматическое оттаивание холодильной камеры	
Тип управления:	механический
Функции:	быстрая заморозка, световая индикация повышения температуры
Холодильное отделение:	контроль влажности отсека для фруктов держатель для бутылок масленка держатель для банок емкость для хранения мяса
Морозильное отделение:	2 аккумулятора холода календарь заморозки скребок для снятия льда индикатор хранения продуктов

SC 81840 -4I

Комби-холодильник

Тип крепления двери:	жесткое крепление
Кол-во компрессоров:	2
Класс энергопотребления:	A
Энергопотребление:	314 кВт в год
Уровень шума:	36 дБ
Объем отделения, л:	холодильное (нетто) – 205 морозильное (нетто) – 70 общее (нетто) – 275
Мощность замораживания:	13 кг/ сут
Автоматическое оттаивание холодильной камеры	
Тип управления:	электронный
Функции:	интенсивное охлаждение, быстрая заморозка, режим "Отпуск" звуковой сигнал выключения, световая и звуковая индикация повышения температуры защита от случайного выключения
Холодильное отделение:	контроль влажности отсека для фруктов держатель для бутылок масленка держатель для банок
Морозильное отделение:	2 аккумулятора холода календарь заморозки скребок для снятия льда индикатор хранения продуктов

SZ 91840- 4I

Комби-холодильник с 0°C зоной

Тип крепления двери:	жесткое крепление
Кол-во компрессоров:	2
Класс энергопотребления:	A+
Энергопотребление:	277 кВт в год
Уровень шума:	38 дБ
Объем отделения, л:	холодильное (нетто) – 133 морозильное (нетто) – 47 0° C зона (нетто) –60 общее (нетто) – 240
Мощность замораживания:	8 кг/ сут
Автоматическое оттаивание холодильной камеры	
Тип управления:	электронный
Функции:	интенсивное охлаждение, быстрая заморозка, звуковой сигнал выключения, световая индикация повышения температуры
Нулевая зона:	2 ящика на телескопических направляющих контроль уровня влажности
Холодильное отделение:	встроенный фильтр для очистки воздуха держатель для бутылок масленка держатель для банок
Морозильное отделение:	аккумулятор холода календарь заморозки емкость для льда

SK 91800 - 4I

Холодильник

Тип крепления двери: жесткое крепление
Кол-во компрессоров: 1
Класс энергопотребления: A+
Энергопотребление: 145 кВт в год
Уровень шума: 34 дБ
Объем отделения, л: 330 л (нетто)
Автоматическое оттаивание холодильной камеры
Тип управления: электронный
Функции: интенсивное охлаждение,
Холодильное отделение: держатель для бутылок
держатель для банок
ящик для мяса

AG 91850 - 4I

Морозильник

Тип крепления двери: жесткое крепление
Кол-во компрессоров: 1
Класс энергопотребления: A+
Энергопотребление: 307 кВт в год
Уровень шума: 38 дБ
Объем отделения, л: 208 л (нетто)
Тип управления: электронный
Функции: быстрая заморозка
Световая и звуковая индикация повышения температуры
Звуковая индикация незакрытой двери
Морозильное отделение: 2 аккумулятора холода
календарь заморозки

Схема встраивания

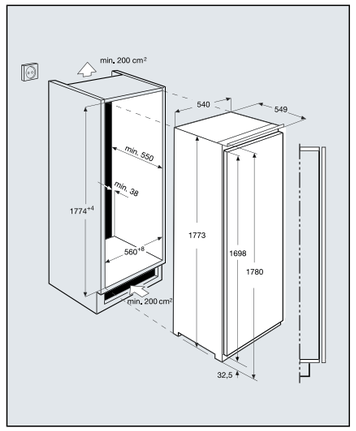

SK 78800-5I

Холодильник

Тип крепления двери: скользящее крепление
Кол-во компрессоров: 1
Класс энергопотребление: A
Энергопотребление: 150 кВт в год
Уровень шума: 38 дБ
Объем отделения, л: 154 л (нетто)
Автоматическое оттаивание холодильной камеры
Тип управления: механический
Холодильное отделение: полка для бутылок

SK 91240-4I

Холодильник с верхней морозильной камерой

Тип крепления двери: жесткое крепление
Кол-во компрессоров: 1
Класс энергопотребление: A+
Энергопотребление: 219 кВт в год
Уровень шума: 34 дБ
Объем отделения, л: холодильное (нетто) – 189
морозильное (нетто) – 17
общее (нетто) – 206
Автоматическое оттаивание холодильной камеры
Тип управления: электронный
Функции: интенсивное охлаждение,
защита от случайного
выключения
Холодильное отделение: контроль влажности
отсека для фруктов
фиксатор для бутылок
масленка
скребок для снятия льда

SZ 91200-4I

Холодильник с 0°C зоной

Тип крепления двери: жесткое крепление
Кол-во компрессоров: 1
Класс энергопотребление: A+
Энергопотребление: 146 кВт в год
Уровень шума: 36 дБ
Объем отделения, л: холодильное (нетто) – 135
0°C зона (нетто) – 52
Автоматическое оттаивание холодильной камеры
Тип управления: электронный
Функции: интенсивное охлаждение,
защита от случайного
выключения
Холодильное отделение: встроенный фильтр
для очистки воздуха
контроль влажности отсека
для фруктов
фиксатор для бутылок
Нулевая зона: 2 ящика на телескопических
направляющих
контроль уровня влажности

SC 81842-4I

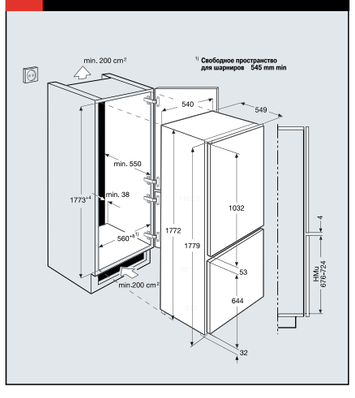

SC 81840-4I

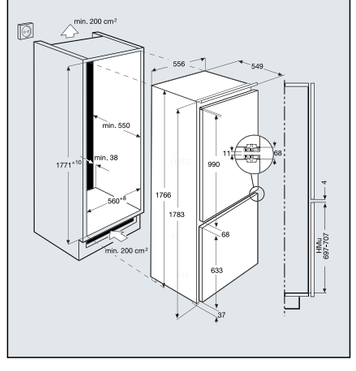

SZ 91840-4I

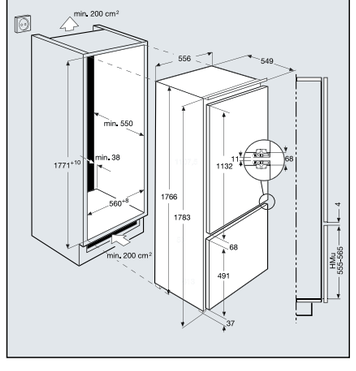

Схема встраивания SC 78800-5I

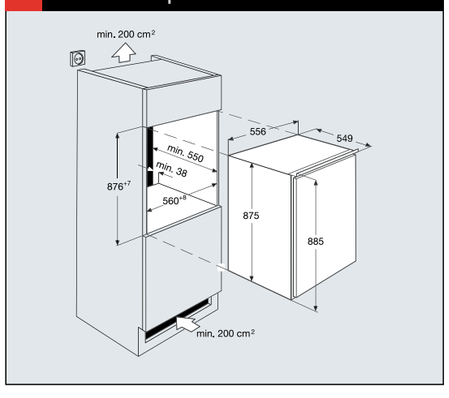

Схема встраивания SC 78800-5I

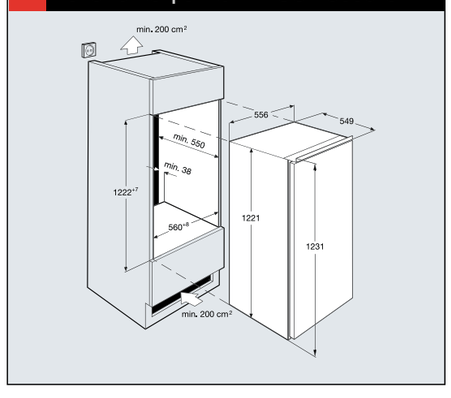

AG 78850-4I

Морозильник

Тип крепления двери: скользящее крепление
Кол-во компрессоров: 1
Класс энергопотребления: A
Энергопотребление: 208 кВт в год
Уровень шума: 36 дБ
Объем отделения: морозильное (нетто) – 94 л
Тип управления: механический
Функции: быстрая заморозка, световая и звуковая индикация повышения температуры, световая индикация открытия двери
Морозильное отделение: аккумулятор холода календарь заморозки скребок для снятия льда

SK 98800-4I

Холодильник

Тип крепления двери: жесткое крепление
Кол-во компрессоров: 1
Класс энергопотребления: A +
Энергопотребление: 117 кВт в год
Уровень шума: 33 дБ
Объем отделения: холодильное (нетто) – 155 л
Автоматическое оттаивание холодильной камеры
Тип управления: электронный
Функции: интенсивное охлаждение, режим «Отпуск», защита от случайного выключения
Холодильное отделение: контроль влажности отсека для фруктов фиксатор для бутылок

AG 98850-4I

Морозильник

Тип крепления двери: жесткое крепление
Кол-во компрессоров: 1
Класс энергопотребления: A +
Энергопотребление: 197 кВт в год
Уровень шума: 35 дБ
Объем отделения: морозильное (нетто) – 94 л
Тип управления: электронный
Функции: быстрая заморозка, световая и звуковая индикация повышения температуры, звуковая индикация открытия двери, защита от случайного выключения
Морозильное отделение: 2 аккумулятора холода календарь заморозки скребок для снятия льда

SK 98800-4E

Холодильник

Тип крепления двери: декоративная панель (доп. аксессуар) DS 1 A
Кол-во компрессоров: 1
Класс энергопотребления: A+
Энергопотребление: 120 кВт в год
Уровень шума: 36 дБ
Объем отделения: холодильное (нетто) – 154 л
Тип управления: механический
Холодильное отделение: контроль влажности отсека для фруктов держатель для бутылок

AG 98850-4E

Морозильник

Тип крепления двери: декоративная панель (доп. аксессуар) DS 1 A
Кол-во компрессоров: 1
Класс энергопотребления: A+
Энергопотребление: 290 кВт в год
Уровень шума: 36 дБ
Объем отделения: морозильное (нетто) – 94 л
Тип управления: механический
Функции: быстрая заморозка, световая и звуковая индикация повышения температуры, световая и звуковая индикация открытия двери
Морозильное отделение: аккумулятор холода скребок для снятия льда

SU 96040-4I

Холодильник с верхней морозильной камерой

Тип крепления двери: жесткое крепление
Кол-во компрессоров: 1
Класс энергопотребления: A +
Энергопотребление: 168 кВт в год
Уровень шума: 35 дБ
Объем отделения: холодильное (нетто) – 103 л
морозильное (нетто) – 17 л
общее (нетто) – 120 л
Тип управления: механический
Холодильное отделение: ержатель для бутылок
Морозильное отделение: скребок для снятия льда

Схема встраивания

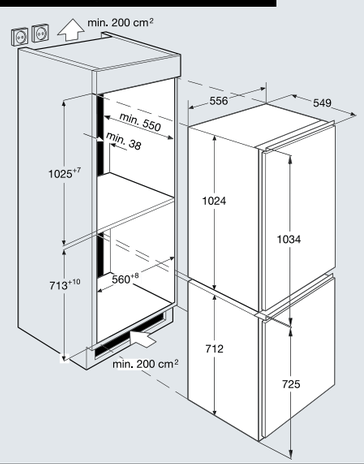

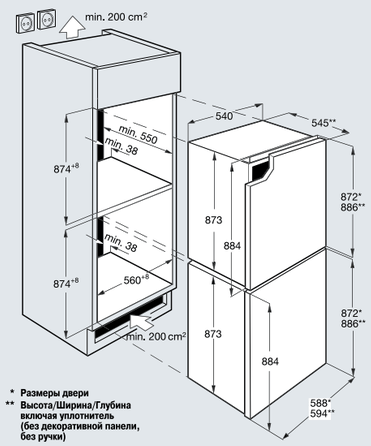

* Размеры двери
** Высота/Ширина/Глубина включая уплотнитель (без декоративной панели, без ручки)

Схемы встраивания

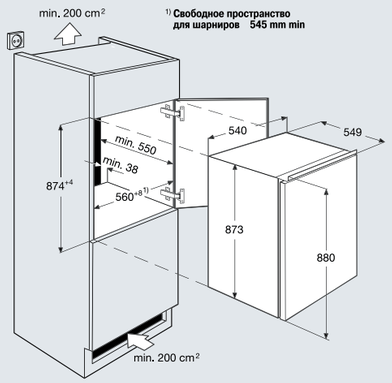

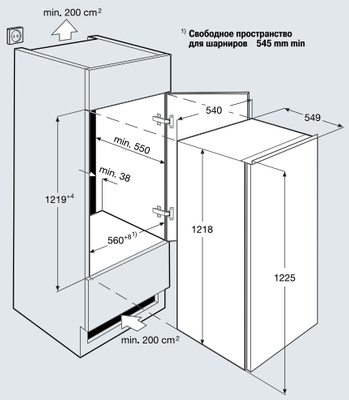

SU 86000-4 I

Холодильник

Тип крепления двери: жесткое крепление
Кол-во компрессоров: 1
Класс энергопотребления: A
Энергопотребление: 146 кВт в год
Уровень шума: 35 дБ
Объем отделения: холодильное (нетто) – 140 л
общее (гросс/нетто) – 140 л
Тип управления: механический
Холодильное отделение: держатель для бутылок

AU 86050-4 I

Морозильник

Тип крепления двери: жесткое крепление
Кол-во компрессоров: 1
Класс энергопотребления: A
Энергопотребление: 208 кВт в год
Уровень шума: 38 дБ
Объем отделения: морозильное (нетто) – 100 л
общее (нетто) – 100 л
Тип управления: механический
Функции: быстрая заморозка,
световая и звуковая
индикация повышения
температуры,
световая и звуковая
индикация открытия двери
Морозильное отделение: 2 аккумулятора холода
скребок для снятия льда

Схема встраивания

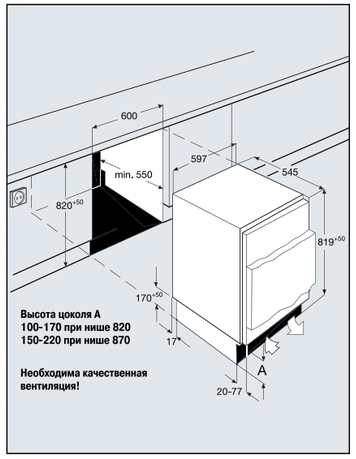

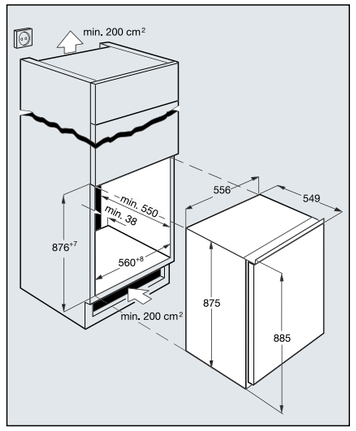

SW 98820 4I

Встраеваемый винный шкаф

Схема встраивания

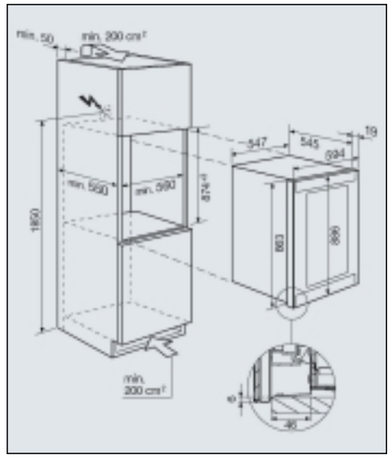

Кол-во компрессоров: 1
Динамическое охлаждение
Автоматическое оттаивание холодильной камеры
Электронное управление
Цифровой дисплей
Две температурные зоны
Разделительная полка
Стеклянная дверь (двойное стекло)
Внутренняя подсветка
Звуковая индикация незакрытой двери
Объем (нетто): 149 л
(до 36 бутылок 0,75 л)

Варианты встраивания:
SW 98820 4I R – правое расположение дверных петель
SW 98820 4I L – левое расположение дверных петель

SANTO 86378 KG

Комби-холодильник

Размеры, мм. (ВхШхГ): 2000x595x623
Класс энергопотребления: A+
Объем холодильной камеры (нетто): 160 л
Объем нулевой зоны LONGFRESH (нетто): 82 л
Объем морозильной камеры (нетто): 87 л
Количество компрессоров: 2
Уровень шума: 40 дБ

Дизайн:
нержавеющая сталь,
ручки из нержавеющей стали во всю длину дверей,
возможность перевешивания дверей,
электронное управление с цифровой индикацией
на LCD дисплее,
индикация на дисплее – текущей температуры
в холодильной камере,
индикация на дисплее – текущей температуры
в морозильной камере,
звуковой и световой сигнал об открытой двери
и повышения температуры в камерах,
полки из закаленного стекла с серебристой окантовкой,
галогенное освещение внутреннего пространства,
прозрачные боксы в морозильной камере + Maxi box,
поднос для замораживания,
аккумулятор холода.

SHOPPING: система охлаждения для только что купленных продуктов
COOLMATIC: система турбоохлаждения в холодильной камере
FROSTMATIC: система турбозаморозки в морозильной камере
HOLIDAY: отпускной режим

система динамической циркуляции воздуха DME
угольный фильтр Taste Guard очищает воздух внутри камеры

хладагент: R600A (Green range)

SANTO 70408 KG

Комби-холодильник

Размеры, мм. (ВхШхГ): 2000x595x623
Класс энергопотребления: A+
Объем холодильной камеры (нетто): 268 л
Объем морозильной камеры (нетто): 87 л
Количество компрессоров: 2
Уровень шума: 40 дБ

Дизайн:
нержавеющая сталь,
ручки из нержавеющей стали во всю длину дверей,
возможность перевешивания дверей,
электронное управление с цифровой индикацией на дисплеях,
индикация на дисплее – текущей температуры
в холодильной камере,
индикация на дисплее – текущей температуры
в морозильной камере,
звуковой и световой сигнал об открытой двери
и повышения температуры в камерах,
полки из закаленного стекла с серебристой окантовкой,
галогенное освещение внутреннего пространства,
прозрачные боксы в морозильной камере + Maxi box,
поднос для замораживания,
аккумулятор холода.

COOLMATIC: система турбоохлаждения в холодильной камере
FROSTMATIC: система турбозаморозки в морозильной камере
HOLIDAY: отпускной режим

хладагент: R600A (Green range)

SANTO 70358 KG

Комби-холодильник

Размеры, мм. (ВхШхГ): 1800x595x623
Класс энергопотребления: A+
Объем холодильной камеры (нетто): 218 л
Объем морозильной камеры (нетто): 87 л
Количество компрессоров: 2
Уровень шума: 40 дБ

Дизайн:
нержавеющая сталь,
ручки из нержавеющей стали во всю длину дверей,
возможность перевешивания дверей,
электронное управление с цифровой индикацией на дисплеях,
индикация на дисплее – текущей температуры
в холодильной камере,
индикация на дисплее – текущей температуры
в морозильной камере,
звуковой и световой сигнал об открытой двери
и повышения температуры в камерах,
полки из закаленного стекла с серебристой окантовкой,
галогенное освещение внутреннего пространства,
прозрачные боксы в морозильной камере + Maxi box,
поднос для замораживания,
аккумулятор холода.

COOLMATIC: система турбоохлаждения в холодильной камере
FROSTMATIC: система турбозаморозки в морозильной камере
HOLIDAY: отпускной режим

хладагент: R600A (Green range)

SANTO 70398 DTR

Комби-холодильник

Размеры, мм. (ВхШхГ): 1650x700x670
Класс энергопотребления: A+
Объем холодильной камеры (нетто): 307 л
Объем морозильной камеры (нетто): 77 л
Количество компрессоров: 1
Уровень шума: 40 дБ

Дизайн:
нержавеющая сталь,
ручки вертикальные во всю длину двери,
механическое управление,
полки из закаленного стекла со стальной окантовкой,
галогенное освещение внутреннего пространства,

Верхнее расположение морозильной камеры

хладагент: R600A (Green range)

SANTO 70405 KG

Комби-холодильник

Размеры, мм. (ВхШхГ): 2000x595x623
Класс энергопотребления: A+
Объем холодильной камеры (нетто): 268 л
Объем морозильной камеры (нетто): 87 л
Количество компрессоров: 2
Уровень шума: 40 дБ

Дизайн:
алюминий,
ручки вертикальные во всю длину дверей,
возможность перевешивания дверей,
электронное управление с цифровой индикацией на дисплеях,
индикация на дисплее – текущей температуры
в холодильной камере,
индикация на дисплее – текущей температуры
в морозильной камере,
звуковой и световой сигнал об открытой двери
и повышения температуры в камерах,
полки из закаленного стекла с серебристой окантовкой,
галогенное освещение внутреннего пространства,
прозрачные боксы в морозильной камере + Maxi box,
поднос для замораживания,
аккумулятор холода.

COOLMATIC: система турбоохлаждения в холодильной камере
FROSTMATIC: система турбозаморозки в морозильной камере
HOLIDAY: отпускной режим

хладагент: R600A (Green range)

SANTO 70355 KG

Комби-холодильник

Размеры, мм. (ВхШхГ): 1800x595x623
Класс энергопотребления: A+
Объем холодильной камеры (нетто): 218 л
Объем морозильной камеры (нетто): 87 л
Количество компрессоров: 2
Уровень шума: 40 дБ

Дизайн:
алюминий,
ручки вертикальные во всю длину двери
возможность перевешивания дверей,
электронное управление с цифровой индикацией на дисплеях,
индикация на дисплее – текущей температуры
в холодильной камере,
индикация на дисплее – текущей температуры
в морозильной камере,
звуковой и световой сигнал об открытой двери
и повышения температуры в камерах,
полки из закаленного стекла с серебристой окантовкой,
галогенное освещение внутреннего пространства,
прозрачные боксы в морозильной камере + Maxi box,
поднос для замораживания,
аккумулятор холода.

COOLMATIC: система турбоохлаждения в холодильной камере
FROSTMATIC: система турбозаморозки в морозильной камере
HOLIDAY: отпускной режим

хладагент: R600A (Green range)

SANTO 70378 KA

Холодильная камера

Размеры, мм. (ВхШхГ): 1800x595x623
Класс энергопотребления: A+
Объем холодильной камеры (нетто): 361 л
Количество компрессоров: 1
Уровень шума: 38 дБ

Дизайн:
нержавеющая сталь,
ручка из нержавеющей стали во всю длину дверей,
возможность перевешивания двери,
электронное управление с цифровой индикацией на дисплее,
индикация на дисплее – текущей температуры
в холодильной камере,
звуковой и световой сигнал об открытой двери
и повышения температуры в камерах,
полки из закаленного стекла с серебристой окантовкой,
галогенное освещение внутреннего пространства.

COOLMATIC: система турбоохлаждения в холодильной камере
HOLIDAY: отпускной режим

хладагент: R600A (Green range)

SANTO 7388 KG

Комби-холодильник – Side by Side

Размеры, мм. (ВхШхГ): 1760x914x806
Класс энергопотребления: B
Объем холодильной камеры (нетто): 267 л
Объем морозильной камеры (нетто): 198 л
Количество компрессоров: 1
Уровень шума: 40 дБ

Дизайн:
нержавеющая сталь,
боковые стенки – черные,
ручки вертикальные,
электронное управление со светодиодной индикацией,
полки из закаленного стекла с белой окантовкой,
галогенное освещение внутреннего пространства.

Динамическая система охлаждения No Frost

COOLMATIC: система турбоохлаждения в холодильной камере
HOLIDAY: отпускной режим

хладагент: R600A (Green range)

SANTO 72345 KA

Холодильная камера

Размеры, мм. (ВхШхГ): 1800x595x623
Класс энергопотребления: A+
Объем холодильной камеры (нетто): 335 л
Количество компрессоров: 1
Уровень шума: 40 дБ

Дизайн:
алюминий,
ручки вертикальные во всю длину двери
возможность перевешивания двери,
электронное управление с цифровой индикацией на дисплее,
индикация на дисплее – текущей температуры
в холодильной камере,
звуковой и световой сигнал об открытой двери
и повышения температуры в камерах,
полки из закаленного стекла с серебристой окантовкой,
галогенное освещение внутреннего пространства.

система динамической циркуляции воздуха DME
угольный фильтр Taste Guard очищает воздух внутри камеры

COOLMATIC: система турбоохлаждения в холодильной камере

хладагент: R600A (Green range)

SANTO 75578 KG

Комби-холодильник – Side by Side

Размеры, мм. (ВхШхГ): 1800x1200x600
Класс энергопотребления: A
Объем холодильной камеры (нетто): 335 л
Объем морозильной камеры (нетто): 281 л
Количество компрессоров: 2
Уровень шума: 40 дБ

Дизайн:
нержавеющая сталь,
боковые стенки – антрацит,
ручка из нержавеющей стали во всю длину дверей,
электронное управление со светодиодной индикацией,
полки из закаленного стекла с серебристой окантовкой,
прозрачные боксы + Maxi box,
галогенное освещение внутреннего пространства.

система динамической циркуляции воздуха DME в холодильной камере
угольный фильтр Taste Guard очищает воздух внутри камеры
динамическая система замораживания Frost Free

COOLMATIC: система турбоохлаждения в холодильной камере
FROSTMATIC: система турбозаморозки в морозильной камере
HOLIDAY: отпускной режим

хладагент: R600A (Green range)

SANTO 76372 KG

Комби-холодильник

Размеры, мм. (ВхШхГ): 2000x595x623
Класс энергопотребления: A+
Объем холодильной камеры (нетто): 160 л
Объем нулевой зоны LONGFRESH (нетто): 82 л
Объем морозильной камеры (нетто): 87 л
Количество компрессоров: 2
Уровень шума: 40 дБ

Дизайн:
цвет белый,
ручки горизонтальные с металлическими вставками,
возможность перевешивания дверей,
электронное управление с цифровой индикацией на дисплеях,
индикация на дисплее – текущей температуры
в холодильной камере,
индикация на дисплее – текущей температуры
в морозильной камере,
звуковой и световой сигнал об открытой двери
и повышения температуры в камерах,
полки из закаленного стекла с серебристой окантовкой,
галогенное освещение внутреннего пространства,
прозрачные боксы в морозильной камере + Maxi-box,
поднос для замораживания,
аккумулятор холода.

система динамической циркуляции воздуха DME
угольный фильтр Taste Guard очищает воздух внутри камеры

COOLMATIC: система турбоохлаждения в холодильной камере
FROSTMATIC: система турбозаморозки в морозильной камере
HOLIDAY: отпускной режим

хладагент: R600A (Green range)

SANTO 76322 KG

Комби-холодильник

Размеры, мм. (ВхШхГ): 1800x595x623
Класс энергопотребления: A+
Объем холодильной камеры (нетто): 115 л
Объем нулевой зоны LONGFRESH (нетто): 82 л
Объем морозильной камеры (нетто): 87 л
Количество компрессоров: 2
Уровень шума: 40 дБ

Дизайн:
цвет белый,
ручки горизонтальные с металлическими вставками,
возможность перевешивания дверей,
электронное управление с цифровой индикацией на дисплеях,
индикация на дисплее – текущей температуры
в холодильной камере,
индикация на дисплее – текущей температуры
в морозильной камере,
звуковой и световой сигнал об открытой двери
и повышения температуры в камерах,
полки из закаленного стекла с серебристой окантовкой,
галогенное освещение внутреннего пространства,
прозрачные боксы в морозильной камере + Maxi box,
поднос для замораживания,
аккумулятор холода.

система динамической циркуляции воздуха DME
угольный фильтр Taste Guard очищает воздух внутри камеры

COOLMATIC: система турбоохлаждения в холодильной камере
FROSTMATIC: система турбозаморозки в морозильной камере
HOLIDAY: отпускной режим

хладагент: R600A (Green range)

SANTO 70402 KG

Комби-холодильник

Размеры, мм. (ВхШхГ): 2000x595x623
Класс энергопотребления: A+
Объем холодильной камеры (нетто): 268 л
Объем морозильной камеры (нетто): 87 л
Количество компрессоров: 2
Уровень шума: 40 дБ

Дизайн:
цвет белый,
ручки горизонтальные с металлическими вставками,
возможность перевешивания дверей,
электронное управление с цифровой индикацией на дисплеях,
индикация на дисплее – текущей температуры
в холодильной камере,
индикация на дисплее – текущей температуры
в морозильной камере,
звуковой и световой сигнал об открытой двери
и повышения температуры в камерах,
полки из закаленного стекла с серебристой окантовкой,
галогенное освещение внутреннего пространства,
прозрачные боксы в морозильной камере + Maxi box,
поднос для замораживания,
аккумулятор холода.

COOLMATIC: система турбоохлаждения в холодильной камере
FROSTMATIC: система турбозаморозки в морозильной камере
HOLIDAY: отпускной режим

хладагент: R600A (Green range)

SANTO 70352 KG

Комби-холодильник

Размеры, мм. (ВхШхГ): 1800x595x623
Класс энергопотребления: A+
Объем холодильной камеры (нетто): 218 л
Объем морозильной камеры (нетто): 87 л
Количество компрессоров: 2
Уровень шума: 40 дБ

Дизайн:
цвет белый,
ручки горизонтальные с металлическими вставками,
возможность перевешивания дверей,
электронное управление с цифровой индикацией на дисплеях,
индикация на дисплее – текущей температуры
в холодильной камере,
индикация на дисплее – текущей температуры
в морозильной камере,
звуковой и световой сигнал об открытой двери
и повышения температуры в камерах,
полки из закаленного стекла с серебристой окантовкой,
галогенное освещение внутреннего пространства,
прозрачные боксы в морозильной камере + Maxi box,
поднос для замораживания,
аккумулятор холода.

COOLMATIC: система турбоохлаждения в холодильной камере
FROSTMATIC: система турбозаморозки в морозильной камере
HOLIDAY: отпускной режим

хладагент: R600A (Green range)

ARCTIS 70318 GS

Морозильная камера

Размеры, мм. (ВхШхГ): 1800x595x623
Класс энергопотребления: A+
Объем холодильной камеры (нетто): 268 л
Количество компрессоров: 1
Уровень шума: 39 дБ

Дизайн:
нержавеющая сталь,
ручка из нержавеющей стали во всю длину дверей,
возможность перевешивания двери,
электронное управление с цифровой индикацией на дисплее,
индикация на дисплее – текущей температуры
в морозильной камере,
звуковой и световой сигнал об открытой двери
и повышения температуры в камерах,
Прозрачные боксы + Maxi box
галогенное освещение внутреннего пространства.

FROSTMATIC: система турбозаморозки в морозильной камере

хладагент: R600A (Green range)

ARCTIS 75235 GA

Морозильная камера

Размеры, мм. (ВхШхГ): 1800x595x623
Класс энергопотребления: A+
Объем холодильной камеры (нетто): 281 л
Количество компрессоров: 1
Уровень шума: 40 дБ

Дизайн:
алюминий,
ручки вертикальные во всю длину двери
возможность перевешивания двери,
электронное управление с цифровой индикацией на дисплее,
индикация на дисплее – текущей температуры в холодильной
камере,звуковой и световой сигнал об открытой двери и
повышения температуры в камерах,
прозрачные боксы + Maxi box,
галогенное освещение внутреннего пространства.

система динамической циркуляции воздуха DME
угольный фильтр Taste Guard очищает воздух внутри камеры

FROSTMATIC: система турбозаморозки в морозильной камере

хладагент: R600A (Green range)