ХОЛОДИЛЬНИКИ, МОРОЗИЛЬНЫЕ МОРОЗИЛЬНИКИ

Холодильник от Bosch станет изысканным украшением интерьера кухни и одним из самых технически совершенных приборов в Вашем доме.

Система FoodProtec, складывающаяся из двух составляющих – антибактериальной защиты AntiBacteria и зоны сохранения свежести VitaFresh, станет гарантом чистоты холодильной камеры и свежести продуктов питания, хранящихся в ней.

ХОЛОДИЛЬНО-КОМБИНАЦИИ И

Заботясь о самом ценном – здоровье всей семьи, Вы каждый день сталкиваетесь с проблемой сохранения продуктов. Bosch позаботился о том, чтобы продукты оставались свежими как можно дольше, сохраняя в себе все витамины и полезные свойства. Это стало возможным благодаря системе VitaFresh с двумя климатическими зонами, сроки хранения продуктов в которых увеличиваются в среднем в три раза.

Продукты питания, которые хранятся в холодильнике Bosch, надежно защищены AntiBacteria, обеспечивающей гигиену холодильной камеры.

Технологии	Польза
Система No-Frost	• Благодаря системе No-Frost на замороженных продуктах практически не образуются лед и иней. Ручного размораживания морозильной камеры не требуется.
Автоматика оттаивания	• Оттаивание в холодильной камере происходит автоматически, температура в холодильной камере остается постоянной, что исключает негативное воздействие скачков температуры на продукты питания.

Электронное управление	• Электроника управляет и контролирует контур циркуляции хладагента, а наглядный цифровой дисплей обеспечивает четкую индикацию всех функций. Установленная температура поддерживается с точностью до одного градуса, что способствует оптимизации расхода электроэнергии.

Привлекательный интерьер	• Продуманный внутренний дизайн означает высокую функциональность даже самых мелких деталей. Такие практичные детали интерьера, как отделение для хранения масла и сыра, боксы для овощей и фруктов, боксы для замороженных продуктов и дверные полки превосходно выглядят благодаря морозно-синему цвету.

Зона сохранения свежести 0 °C VitaFresh

- Для того чтобы увеличить продолжительность хранения продуктов при сохранении их вкусовых качеств и полезных свойств, оптимально отделение с зоной сохранения свежести с температурой, близкой к 0 °C, и двумя климатическими зонами. В холодильниках, оборудованных отделением VitaFresh, продукты хранятся в 3 раза дольше. Благодаря наличию двух климатических зон создаются идеальные условия для хранения продуктов растительного и животного происхождения.

В зоне «сухого» холода с уровнем относительной влажности 50 % оптимально хранятся продукты животного происхождения, такие как мясо, рыба, молочные продукты.

В зоне «влажного» холода с уровнем относительной влажности 95 % долго остаются свежими фрукты и овощи.

Итак, аргументы в пользу VitaFresh.
Продукты питания:
– хранятся в три раза дольше;
– сохраняют высокое содержание витаминов;
– дольше сохраняют свежесть, натуральный цвет и форму;
– можно покупать сразу в больших количествах и гораздо реже, при этом экономятся Ваше время и деньги.

Поэтажный холод

- Каждый бокс в морозильном отделении оснащен собственной секцией испарителя. Благодаря этому замораживание происходит равномерно на всех уровнях.

Составные полки

- Составные полки из ударопрочного стекла состоят из двух частей и поэтому легко меняют конфигурацию. Чтобы поставить в холодильную камеру такой высокий предмет, как банка или кастрюля, нужно передвинуть переднюю половину полки назад по направляющим или совсем снять.

Выдвижной контейнер

- Практичное решение для хранения нарезанной колбасы, ветчины или сыра. Можно использовать также для хранения лекарств и косметики. Контейнер удобно располагается под стеклянной полкой и экономит место в холодильнике.

Полка для бутылок с фиксатором

- Специальный фиксатор прочно зафиксирует бутылки в вертикальном положении и не позволит им опрокинуться.

Особенно яркое внутреннее освещение

- Яркая лампа мощностью 25 Вт обеспечивает отличный обзор продуктов в холодильном отделении. Светильник, регулятор температуры и датчик температуры выполнены в виде единого блока, который легко мыть.

Классы энергопотребления

- С помощью класса энергопотребления можно узнать, насколько экономичен тот или иной прибор. Это особенно важно, так как холодильники потребляют самое большое количество электроэнергии в домашнем хозяйстве в силу своей беспрерывной работы. Все приборы подразделяются на классы от «A» до «G». Большинство холодильников Bosch обладает классом энергопотребления «A», означающим минимальное потребление электроэнергии.

Антибактериальная защита AntiBacteria

- В состав стенок и внутренней поверхности двери холодильного отделения входит неорганическое соединение на основе ионов серебра, которое предотвращает оседание и распространение вредных для здоровья человека бактерий и грибков внутри холодильного отделения. AntiBacteria воздействует на бактерии сразу в трех направлениях: разрушает оболочку клетки бактерии, блокирует ее дыхание, а также путем связывания с ДНК клетки предотвращает ее размножение. AntiBacteria будет защищать Вас от вредных микроорганизмов изо дня в день на протяжении всего срока службы холодильника.

Трехступенчатая система акустической и визуальной сигнализации с функцией памяти

- Эта продуманная система сигнализации сообщает посредством контрольных индикаторов о поддержании заданной температуры, о включенной функции суперзамораживания. Визуальные и акусти-

ческие индикаторы сигнализируют о неисправности, которая приводит к повышению температуры.

Полки из ударопрочного стекла

- Полки из ударопрочного стекла легко переставляются по высоте. На них надежно, не опрокидываясь, могут располагаться продукты питания. Специальная рама с бортиком по периметру полки удержит случайно пролитую жидкость. Полки легко и удобно чистить, они гигиеничны, прочны и устойчивы к царапинам.

Визуальный индикатор закрытия дверцы

- Индикатор закрытия дверцы сигнализирует с помощью красной точки о том, что дверца морозильного отделения закрыта не до конца.

Режим суперохлаждения

- При нажатии клавиши суперохлаждения температура в холодильной камере понижается до +2 °C. Этой полезной функцией необходимо воспользоваться, если Вы положили в холодильную камеру большое количество свежих продуктов. Новые продукты питания охлаждаются быстрее, и одновременно предотвращается общее повышение температуры в холодильной камере, которое может негативно повлиять на уже охлажденные продукты.

Режим суперзамораживания

- Режим суперзамораживания необходимо активировать за 24 часа до того, как Вы собираетесь загрузить большую партию продуктов в морозильную камеру.

Холодильно-морозильные комбинации

KFU 5755 белый

Премиум-класс ◆◆◆◆

Side-by-Side MAGNUM

- Высота ниши: 180 см
- Декоративные рамы из матового алюминия
- Общий полезный объем: 602 л
- Годовой расход электроэнергии: 770 кВтч
- Раздельная регулировка температуры в морозильной и холодильной камерах
- Подсветка устройства для приготовления льда и питьевой воды с сенсорным управлением
- Мощность замораживания: 14 кг/сут
- Длительность хранения при отключении электроэнергии: 5 ч
- 1 компрессор
- **Слева: холодильная камера:** 402 л
- Автоматика оттаивания
- 4 полки из ударопрочного стекла, из них 3 – переставляемые по высоте
- 3 прозрачных выдвижных бокса с регулировкой влажности
- Переставляемые полки на внутренней поверхности дверцы, контейнеры для масла и сыра
- Дополнительная полка для бутылок
- Эффективное 3-стороннее освещение
- **Справа: ******* – морозильная камера:** 200 л (–18 °C и ниже)
- No-Frost
- Эффективное освещение камеры
- 2 бокса для хранения замороженных продуктов, 2 решетчатые полки
- Ролики спереди и сзади
- Принадлежности: подставка для яиц, декоративные рамы из матового алюминия

Размеры (В x Ш x Г): 1800 x 915 x 735 мм
Мощность подключения: 220 Вт
EAN-код: 4242002154152

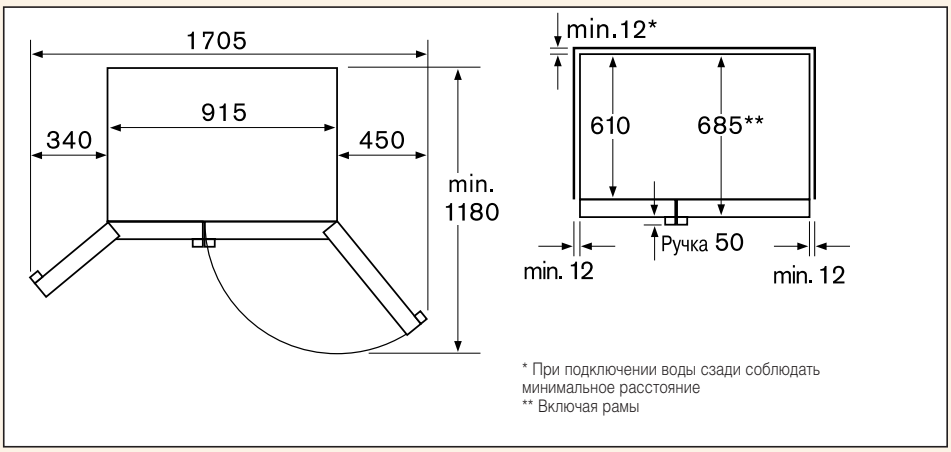

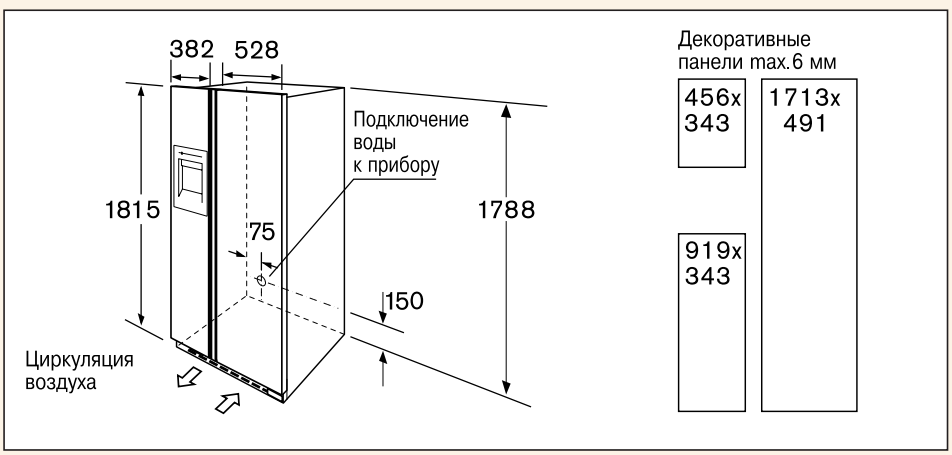

Холодильно-морозильные комбинации

KGU 66990 нерж. сталь
KGU 66920 белый
Премиум-класс ◆◆◆◆

Отдельностоящий
Side-by-Side MAGNUM, No-Frost

- KGU 66990 – облицовка из нержавеющей стали с боковыми стенками цвета «графит»
- Общий полезный объем: 731 л
- Мощность замораживания: 15 кг / 24 ч
- Длительность хранения при отключении электроэнергии: 5 ч
- Годовой расход электроэнергии: 694 кВтч
- Раздельная регулировка температуры в морозильной и холодильной камерах
- Подсветка устройства для приготовления льда и питьевой воды
- Колесики спереди и сзади
- 1 компрессор
- **Слева: холодильное отделение:** 470 л
- Автоматика оттаивания
- 4 полки из ударопрочного стекла, из них 3 – выдвижные и переставляемые по высоте
- 3 прозрачных выдвижных бокса с регулировкой влажности
- Переставляемые полки на внутренней поверхности дверцы, контейнеры для масла и сыра
- Эффективное 3-стороннее освещение
- **Справа: ✱✱✱✱ – морозильная камера:** 261 л
- No-Frost
- 3 бокса для хранения замороженных продуктов, 1 решетчатая полка
- Эффективное внутреннее освещение

Размеры (В x Ш x Г): 1780 x 915 x 85,5 мм
Мощность подключения: 220 Вт
EAN-код:
KGU 66990 – 4242002274966
KGU 66920 – 4242002274959

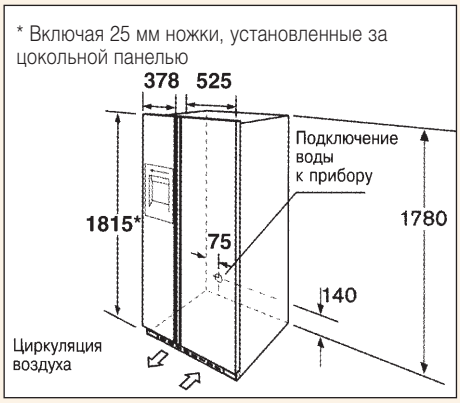

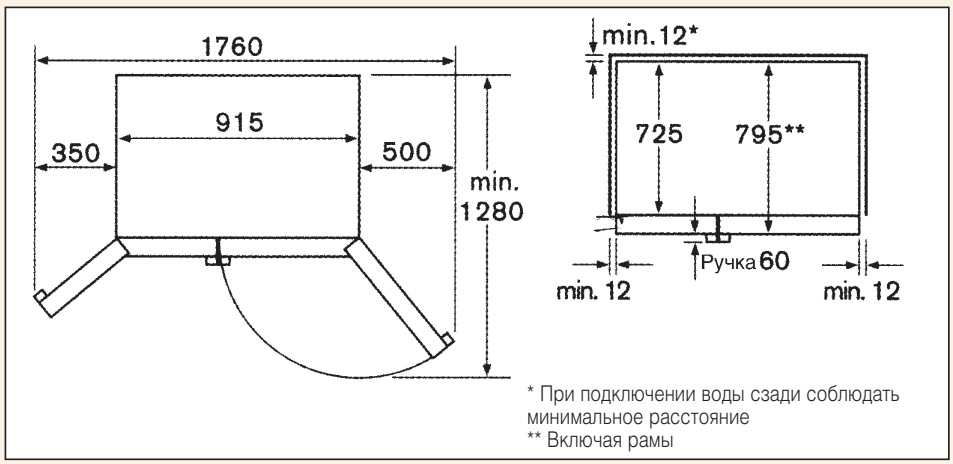

KGU 66990 / KGU 66920

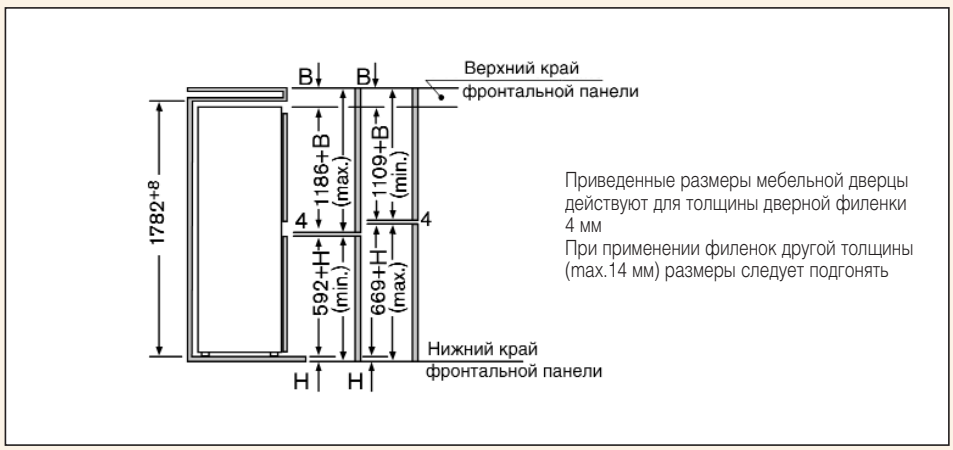

KIM 30471

KIE 30441

KIE 30441 белый

Премиум-класс ◆◆◆◆

- Техника плоских шарниров
- Общий полезный объем: 265 л
- Годовой расход электроэнергии: 307 кВтч
- Длительность хранения при отключении электроэнергии: 18 ч
- Дверной упор справа, перенавешиваемый
- Свежий морозно-синий цвет интерьера
- 1 компрессор
- **Сверху: холодильная камера:** 204 л
- Автоматика оттаивания
- Электронная регулировка температуры (раздельно для холодильной и морозильной камер)
- 5 полок из ударопрочного стекла, из них 4 – переставляемые по высоте, 1 – составная
- Дополнительный выдвижной бокс
- Регулировка влажности в боксах для овощей и фруктов
- **Снизу:** ✱*** – **морозильная камера** 61 л (–18 °C и ниже)
- Мощность замораживания 11 кг/сут
- Система «поэтажного холода»
- Режим суперзамораживания
- Активная система сигнализации с функцией памяти
- 3 прозрачных бокса
- Календарь с указанием сроков хранения продуктов
- **Принадлежности:**
  1 x Ванночка для льда
  2 x Подставки для яиц
  2 x Прозрачных бокса для овощей и фруктов

Размеры (В x Ш x Г): 1783 x 538 x 533 мм
Мощность подключения: 120 Вт
EAN-код: 4242002289618

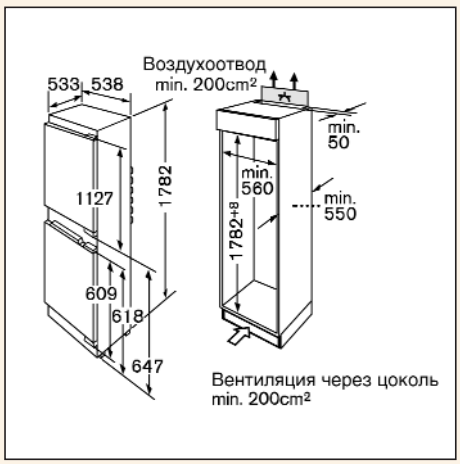

KIM 30471 белый

Комфорт-класс ◆◆◆

- Техника скользящих направляющих
- Общий полезный объем: 268 л
- Мощность замораживания: 4 кг/24 ч
- Длительность хранения при отключении электроэнергии: 18 ч
- Годовой расход электроэнергии: 307 кВтч
- Дверной упор справа, перенавешиваемый
- Свежий морозно-синий цвет интерьера
- 1 компрессор
- **Сверху: холодильная камера:** 204 л
- Автоматика оттаивания
- 5 полок из ударопрочного стекла, из них 4 – переставляемые по высоте, 1 – составная
- 2 прозрачных выдвижных бокса для овощей и фруктов с регулировкой влажности
- **Снизу:** ✱*** – **морозильная камера** 61 л (–18 °C и ниже)
- Система «поэтажного холода»
- Термометр на внутренней стороне дверцы
- 3 выдвижных бокса
- Календарь с указанием сроков хранения продуктов
- **Принадлежности**:
  2 x Ванночки для льда
  2 x Подставки для яиц
  2 x Прозрачных бокса для овощей и фруктов
  2 x Аккумулятора холода

Размеры (В x Ш x Г): 1783 x 538 x 533 мм
Мощность подключения: 120 Вт
EAN-код: 4242002311548

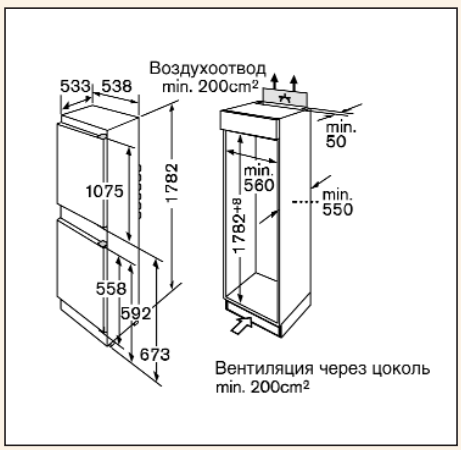

Холодильные и морозильные шкафы

KIL 24441* белый

Комфорт-класс ◆◆◆

Холодильник с морозильным отделением

- Техника плоских шарниров
- Общий полезный объем: 198 л
- 1 компрессор
- Годовой расход электроэнергии: 237 кВтч
- **Сверху: ✱✱✱✱ морозильное отделение**: 17 л
- Визуальный индикатор закрытия двери
- Мощность замораживания: 2 кг/24 ч
- Длительность хранения при отключении электроэнергии: 12 ч
- **Снизу: холодильное отделение**: 181 л
- Автоматика оттаивания
- 5 полок из ударопрочного стекла, из них 4 – переставляемые по высоте, 1 – составная
- 2 прозрачных бокса для овощей и фруктов
- Переставляемые полки на внутренней стороне двери, контейнер для масла/сыра
- Внутреннее освещение
- Дверной упор справа, перенавешиваемый

- **Принадлежности:**
  2 x Подставки для яиц
  1 x Ванночка для льда

* *С октября 2005 года*

Размеры (В x Ш x Г): 1221 x 538 x 533 мм
Мощность подключения: 90 Вт
EAN-код: 4242002300801

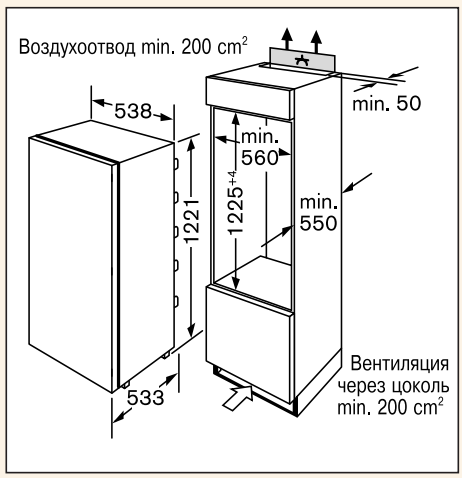

KIF 20451 белый

Премиум-класс ◆◆◆◆

Двухкамерный холодильник с зоной сохранения свежести

- Техника плоских шарниров
- Общий полезный объем: 154 л
- Годовой расход электроэнергии: 142 кВтч
- Электронный контроль и точная индикация температуры в холодильной камере
- Дверной упор справа, перенавешиваемый
- 1 компрессор
- Свежий морозно-синий цвет интерьера
- **Сверху: холодильная камера** 93 л (+3 – +8 °C)
- Автоматика оттаивания
- 4 полки, из них 3 – из ударопрочного стекла, переставляемые по высоте, и 1 – составная
- Дополнительный выдвижной бокс
- Эффективное внутреннее освещение
- **Снизу: 0 °C – зона сохранения свежести** 61 л
- 2 верхних бокса – «сухая» зона сохранения свежести (50 % влажности)
- Нижний бокс – «влажная» зона сохранения свежести (95 % влажности)

- **Принадлежности:**
  2 x Подставки для яиц
  1 x Специальная емкость с переворачивающейся крышкой

Размеры (В x Ш x Г): 1021 x 538 x 533 мм
Мощность подключения: 90 Вт
EAN-код: 4242002382876

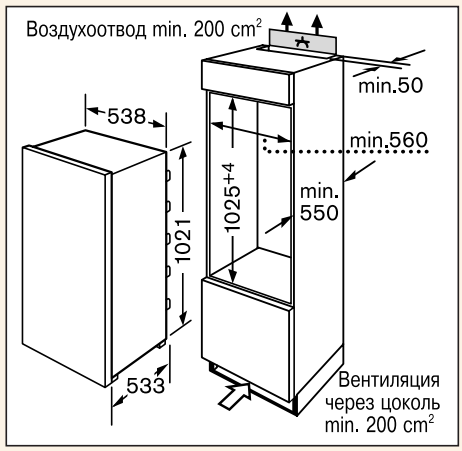

KIR 20441* белый

Комфорт-класс ◆◆◆

Холодильник

- Техника плоских шарниров
- Общий полезный объем: 177 л
- 1 компрессор
- Годовой расход электроэнергии: 153 кВтч
- Автоматика оттаивания
- 5 полок из ударопрочного стекла, из них 4 – переставляемые по высоте, 1 – составная
- 2 прозрачных бокса для овощей и фруктов
- Переставляемые полки на внутренней стороне двери, контейнер для масла/сыра
- Внутреннее освещение
- Дверной упор справа, перенавешиваемый

- **Принадлежности:**
  2 x Подставки для яиц

* *С октября 2005 года*

Размеры (В x Ш x Г): 1021 x 538 x 533 мм
Мощность подключения: 90 Вт
EAN-код: 4242002300887

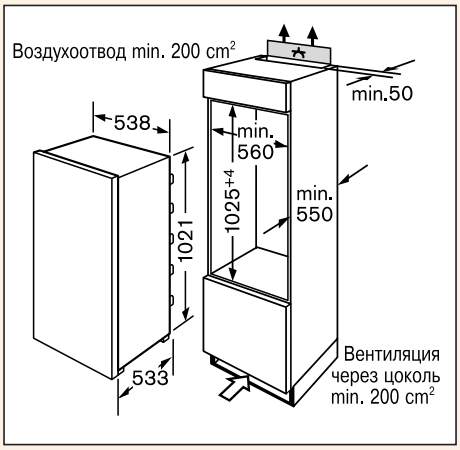

GIL 10441 белый

Комфорт-класс ◆◆◆

Морозильный шкаф

- Техника плоских шарниров
- Общий полезный объем: 67 л
- Мощность замораживания: 10 кг/24 ч
- Длительность хранения при отключении электроэнергии: 20 ч
- Годовой расход электроэнергии: 193 кВтч
- Дверной упор справа, перенавешиваемый
- Свежий морозно-синий цвет интерьера
- 1 компрессор
- ******** – морозильная камера:
- Температура: –18 °C и ниже
- Система «поэтажного холода»
- Режим суперзамораживания
- Активная визуальная и акустическая система сигнализации с функцией памяти
- 3 выдвижных бокса
- Календарь с указанием сроков хранения продуктов
- Термометр на внутренней стороне дверцы
- Система быстрого размораживания

- **Принадлежности:**
  1 x Ванночка для льда
  1 x Аккумулятор холода

Размеры (В x Ш x Г): 712 x 538 x 533 мм
Мощность подключения: 90 Вт
EAN-код: 4242002312170

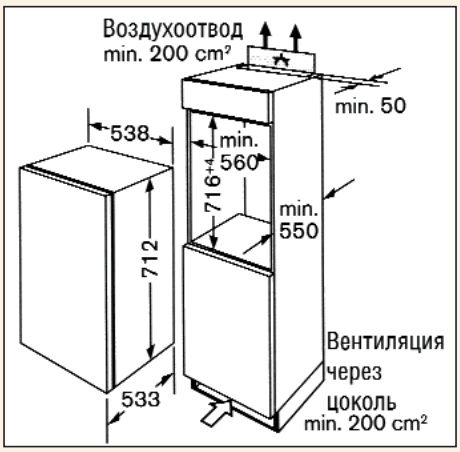

Холодильные и морозильные шкафы

KUL 14441* белый

Комфорт-класс ◆◆◆

Холодильник с морозильным отделением, встраиваемый под столешницу

- Техника плоских шарниров
- Общий полезный объем: 128 л
- Годовой расход электроэнергии: 204 кВтч
- 1 компрессор
- **Сверху: ✱✱✱ морозильное отделение**: 16 л
- Мощность замораживания: 2 кг/24 ч
- Длительность хранения при отключении электроэнергии: 12 ч
- **Снизу: холодильное отделение**: 112 л
- Автоматика оттаивания
- 3 полки из ударопрочного стекла, из них 2 – переставляемые по высоте
- Переставляемые полки на внутренней стороне дверцы, контейнеры для масла/сыра
- Внутреннее освещение
- Регулирование задних ножек по высоте с фронтальной стороны
- Дверной упор справа, перенавешиваемый
- Циркуляция воздуха через решетку цоколя

- **Принадлежности:**
  1 x Подставка для яиц
  1 x Ванночка для льда

* *С октября 2005 года*

Размеры (В x Ш x Г): 820 x 598 x 548 мм
Мощность подключения: 90 Вт
EAN-код: 4242002331539

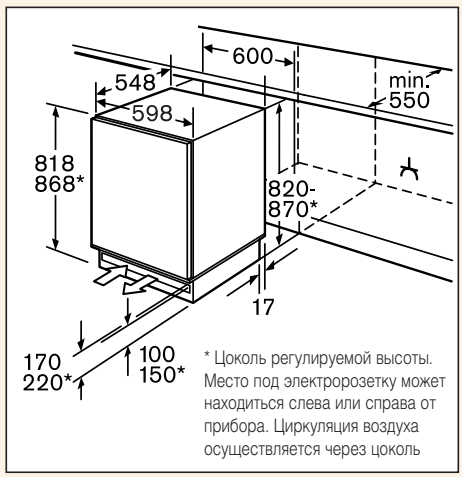

* Цоколь регулируемой высоты. Место под электророзетку может находиться слева или справа от прибора. Циркуляция воздуха осуществляется через цоколь

KUR 15441 белый

Комфорт-класс ◆◆◆

Холодильник, встраиваемый под столешницу

- Техника плоских шарниров
- Общий полезный объем: 141 л
- Годовой расход электроэнергии: 146 кВтч
- Автоматика оттаивания
- 1 компрессор
- 4 полки из ударопрочного стекла, из них 3 – переставляемые по высоте
- Прозрачный бокс для овощей и фруктов с крышкой – выдвижной стеклянной полкой
- Переставляемые полки на внутренней стороне дверцы, контейнеры для масла/сыра
- Внутреннее освещение
- Регулирование задних ножек по высоте с фронтальной стороны
- Дверной упор справа, перенавешиваемый
- Циркуляция воздуха через решетку цоколя

- **Принадлежности:**
  1 x Подставка для яиц

Размеры (В x Ш x Г): 820 x 598 x 548 мм
Мощность подключения: 90 Вт
EAN-код: 4242002331560

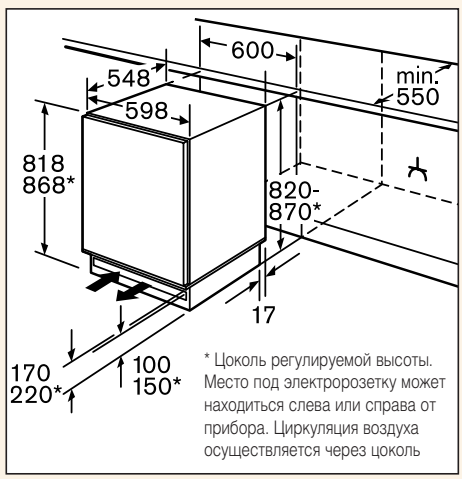

* Цоколь регулируемой высоты. Место под электророзетку может находиться слева или справа от прибора. Циркуляция воздуха осуществляется через цоколь

GUL 12441 белый

Комфорт-класс ◆◆◆

Морозильный шкаф, встраиваемый под столешницу

- Техника плоских шарниров
- Общий полезный объем: 100 л
- Годовой расход электроэнергии: 288 кВтч
- Мощность замораживания: 12 кг/24 ч
- 1 компрессор
- Длительность хранения при отключении электроэнергии: 24 ч
- Система «поэтажного холода»
- Режим суперзамораживания
- Активная система сигнализации
- Календарь с указанием сроков хранения продуктов
- Регулирование задних ножек по высоте с фронтальной стороны
- Дверной упор справа, перенавешиваемый
- Циркуляция воздуха через решетку цоколя

- **Принадлежности:**
  1 x Аккумулятор холода
  1 x Ванночка для льда

Размеры (В x Ш x Г): 820 x 598 x 548 мм
Мощность подключения: 80 Вт
EAN-код: 4242002337678

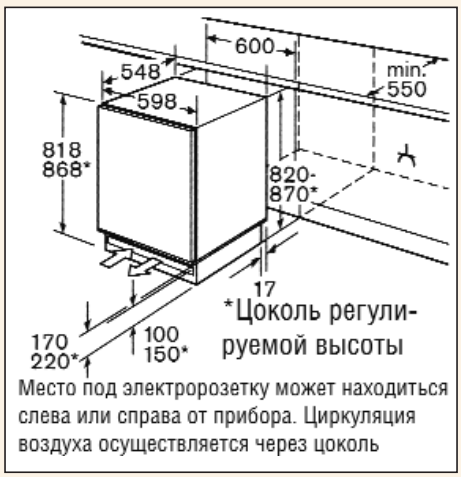

Место под электророзетку может находиться слева или справа от прибора. Циркуляция воздуха осуществляется через цоколь