Холодильные и морозильные
шкафы

Холодильник от Bosch станет изысканным украшением интерьера кухни и одним из самых технически совершенных приборов в Вашем доме.

Система FoodProtec, складывающаяся из двух составляющих – антибактериальной защиты AntiBacteria и зоны сохранения свежести VitaFresh, станет гарантом чистоты холодильной камеры и свежести продуктов питания, хранящихся в ней.
Заботясь о самом ценном – здоровье всей семьи, Вы каждый день сталкиваетесь с проблемой сохранения продуктов. Bosch позаботился о том, чтобы продукты оставались свежими как можно дольше, сохраняя в себе все витамины и полезные свойства. Это стало возможным благодаря системе VitaFresh с двумя климатическими зонами, сроки хранения продуктов в которых увеличиваются в среднем в три раза.
Продукты питания, которые хранятся в холодильнике Bosch, надежно защищены AntiBacteria, обеспечивающей гигиену холодильной камеры.

Новое поколение встраиваемых холодильных и морозильных приборов характеризуется низким потреблением электроэнергии (класс энергоэффективности «A^{plus}» в большинстве моделей), большим полезным объемом, передовыми технологиями и привлекательным интерьером.

Холодильные и морозильные
шкафы

Привлекательный интерьер
Продуманный внутренний дизайн означает высокую функциональность даже самых мелких деталей. Такие практичные детали интерьера, как отделение для хранения масла и сыра, боксы для овощей и фруктов, боксы для замороженных продуктов и дверные полки превосходно выглядят благодаря морозно-синему цвету.

Особенно яркое внутреннее освещение
Яркая лампа мощностью 25 Вт обеспечивает отличный обзор продуктов в холодильном отделении. Светильник, регулятор температуры и датчик температуры выполнены в виде единого блока, который легко мыть.

Полки из ударопрочного стекла
Полки из ударопрочного стекла легко переставляются по высоте. На них надежно, не опрокидываясь, могут располагаться продукты питания. Благодаря новому дизайну полки стали на 15 % вместительнее. Полки легко и удобно чистить, они гигиеничны, прочны и устойчивы к царапинам.

Составные полки
Составные полки из ударопрочного стекла состоят из двух частей и поэтому легко меняют конфигурацию. Чтобы поставить в холодильную камеру такой высокий предмет, как банка или кастрюля, нужно передвинуть переднюю половину полки назад по направляющим или совсем снять.

Выдвижной контейнер
Практичное решение для хранения нарезанной колбасы, ветчины или сыра. Можно использовать также для хранения лекарств и косметики. Контейнер удобно располагается под стеклянной полкой и экономит место в холодильнике.

Полка для бутылок с фиксатором
Специальный фиксатор прочно зафиксирует бутылки в вертикальном положении и не позволит им опрокинуться.

Бокс для овощей и фруктов
Благодаря волнистой внутренней поверхности боксов и специальному регулятору влажности, создаются благоприятные условия для хранения овощей и фруктов.

Электронное управление
Электроника управляет и контролирует контур циркуляции хладагента, а наглядный цифровой дисплей обеспечивает четкую индикацию всех функций. Установленная температура поддерживается с точностью до одного градуса, что способствует оптимизации расхода электроэнергии.

Автоматика оттаивания
Оттаивание в холодильной камере происходит автоматически, температура в холодильной камере остается постоянной, что исключает негативное воздействие скачков температуры на продукты питания.

Зона сохранения свежести 0 °C VitaFresh
Для того чтобы увеличить продолжительность хранения продуктов при сохранении их вкусовых качеств и полезных свойств, оптимально отделение с зоной сохранения свежести с температурой, близкой к 0 °C, и двумя климатическими зонами. В холодильниках, оборудованных отделением VitaFresh, продукты хранятся в три раза дольше. Благодаря наличию двух климатических зон создаются идеальные условия для хранения продуктов растительного и животного происхождения.
В зоне «сухого» холода с уровнем относительной влажности 50 % оптимально хранятся продукты животного происхождения, такие как мясо, рыба, молочные продукты.

В зоне «влажного» холода с уровнем относительной влажности
95 % долго остаются свежими фрукты и овощи.

Итак, аргументы в пользу VitaFresh.
Продукты питания:
– хранятся в три раза дольше;
– сохраняют высокое содержание витаминов;
– дольше сохраняют свежесть, натуральный цвет и форму;
– можно покупать сразу в больших количествах и гораздо реже, при этом экономятся Ваше время и деньги.

Режим суперохлаждения
При нажатии клавиши суперохлаждения температура в холодильной камере понижается до +2 °C. Этой полезной функцией необходимо воспользоваться, если Вы положили в холодильную камеру большое количество свежих продуктов. Новые продукты питания охлаждаются быстрее, и одновременно предотвращается общее повышение температуры в холодильной камере, которое может негативно повлиять на уже охлажденные продукты.

Режим суперзамораживания
Режим суперзамораживания необходимо активировать за 24 часа до того, как Вы собираетесь загрузить большую партию продуктов в морозильную камеру.

Поэтажный холод
Каждый бокс в морозильном отделении оснащен собственной секцией испарителя. Благодаря этому замораживание происходит равномерно на всех уровнях.

Антибактериальная защита AntiBacteria
В состав стенок и внутренней поверхности двери холодильного отделения входит неорганическое соединение на основе ионов серебра, которое предотвращает оседание и распространение вредных для здоровья человека бактерий и грибков внутри холодильного отделения. AntiBacteria воздействует на бактерии сразу в трех направлениях: разрушает оболочку клетки бактерии, блокирует ее дыхание, а также путем связывания с ДНК клетки предотвращает ее размножение. AntiBacteria будет защищать Вас от вредных микроорганизмов изо дня в день на протяжении всего срока службы холодильника.

Классы энергопотребления

С помощью класса энергопотребления можно узнать, насколько экономичен тот или иной прибор. Это особенно важно, так как холодильники потребляют самое большое количество электроэнергии в домашнем хозяйстве в силу своей беспрерывной работы. Все приборы подразделяются на классы от «A» до «G». Большинство холодильников Bosch обладает классом энергопотребления «A», означающим минимальное потребление электроэнергии.

Холодильник **премиум-класса**

A plus Класс энергопотребления · 178 см · ANTI BACTERIA · 0% FCKW FKW

KIS 38A50 белый

- Техника плоских шарниров
- Общий полезный объем: 285 л
- Электронная регулировка температуры (раздельно для холодильной и морозильной камер)
- Электронный дисплей
- Годовой расход электроэнергии: 293 кВт/ч
- Длительность хранения при отключении электроэнергии 22 часа
- Дверной упор справа, перенавешиваемый
- Новая концепция освещения
- Светло-голубой цвет интерьера
- 1 компрессор

- **Сверху: холодильная камера:** 222 л
- Автоматика оттаивания
- Антибактериальная защита
- 5 полок из ударопрочного стекла, из них 4 переставляемые по высоте
- Дополнительный выдвижной контейнер
- Бокс для овощей и фруктов с регулировкой влажности

- **Снизу: ✱✱✱✱ – морозильная камера:** 63 л
- Мощность замораживания 12 кг/сутки
- Система «поэтажного холода»
- Автоматический режим суперзамораживания
- Акустический сигнал тревоги, функция памяти
- 3 прозрачных бокса

Принадлежности:
- 2 x Аккумулятор холода
- 2 x Подставка для яиц

Мощность подключения: 120 Вт
Размеры прибора (В x Ш x Г):
177,2 x 54,1 x 54,5 см
Размеры ниши (В x Ш x Г):
178,0 x 56,0 x 55,0 см

EAN-код: 4242002395319

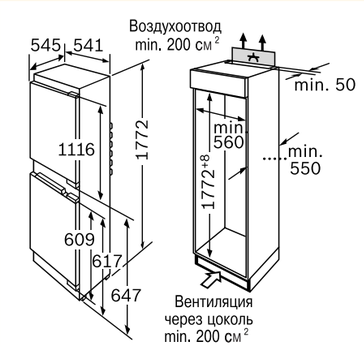

Холодильник **комфорт-класса**

A Класс энергопотребления · 178 см · ANTI BACTERIA · 0% FCKW FKW

KIV 38V00 белый

- Техника скользящих направляющих
- Общий полезный объем: 282 л
- Класс энергопотребления «А»
- Годовой расход электроэнергии: 317 кВт/ч
- Длительность хранения при отключении электроэнергии 13 ч
- Дверной упор справа, перенавешиваемый
- Светло-голубой цвет интерьера
- 1 компрессор

- **Сверху: холодильная камера:** 219 л
- Автоматика оттаивания
- 5 полок из ударопрочного стекла, из них 4 переставляемые по высоте
- Антибактериальная защита
- Бокс для овощей и фруктов

- **Снизу: ✱✱✱✱ – морозильная камера:** 63 л
- Мощность замораживания 6 кг/сутки
- Система «поэтажного холода»
- 3 прозрачных бокса

Мощность подключения: 90 Вт
Размеры прибора (В x Ш x Г):
177,2 x 54,1 x 54,5 см
Размеры ниши (В x Ш x Г):
178,0 x 56,0 x 55,0 см

EAN-код: 4242002400808

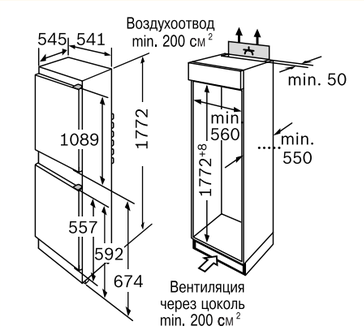

Холодильник с морозильным отделением **комфорт-класса**

KIL 24A50 белый

- Техника плоских шарниров
- Электронное управление и контроль
- Общий полезный объем: 206 л
- Класс энергопотребления «A^{plus}»
- Годовой расход электроэнергии: 224 кВт/ч
- Длительность хранения при отключении электроэнергии 12 ч
- Дверной упор справа, перенавешиваемый
- Светло-голубой цвет интерьера
- 1 компрессор
- **Сверху: ✱✱✱✱ морозильное отделение:** 17 л
- Мощность замораживания 2 кг/сутки
- **Снизу: холодильное отделение:** 189 л
- Автоматика оттаивания
- Антибактериальная защита
- 5 полок из ударопрочного стекла, из них 4 переставляемые по высоте
- Бокс для овощей и фруктов с регулировкой влажности
- Автоматический режим суперохлаждения
- Дополнительный выдвижной контейнер

Принадлежности:
- 1 x Подставка для яиц

Мощность подключения: 90 Вт
Размеры прибора (В x Ш x Г):
122,1 x 54,1 x 54,2 см
Размеры ниши (В x Ш x Г):
123,0 x 56,0 x 55,0 см

EAN-код: 4242002387390

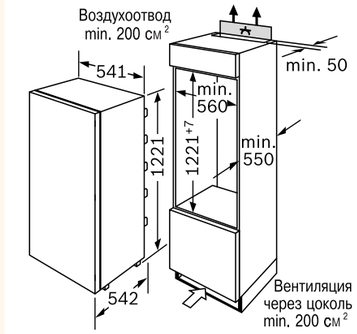

A plus Класс энергопотребления | 123 см | ANTI BACTERIA | 0% FCKW FKW

Холодильник с зоной сохранения свежести **премиум-класса**

KIF 20A50 белый

- Техника плоских шарниров
- Электронное управление и контроль
- Электронный дисплей
- Класс энергопотребления «A^{plus}»
- Общий полезный объем: 154 л
- Годовой расход электроэнергии: 142 кВтч
- Дверной упор справа, перенавешиваемый
- Светло-голубой цвет интерьера
- 1 компрессор
- **Сверху: холодильная камера** 93 л
- Антибактериальная защита
- 4 полки из ударопрочного стекла, из них 3 переставляемые по высоте
- Дополнительный выдвижной контейнер
- Специальный контейнер для хранения мяса
- **Снизу: 0 °C – зона сохранения свежести:** 61 л
- 2 бокса – «сухая» зона сохранения свежести (50 % влажности)
- 1 бокс – «влажная» зона сохранения свежести (95 % влажности)
- Телескопические полозья

Принадлежности:
- 2 x Подставка для яиц

Мощность подключения: 90 Вт
Размеры прибора (В x Ш x Г):
102,1 x 53,8 x 53,3 см
Размеры ниши (В x Ш x Г):
103,0 x 56,0 x 55,0 см

EAN-код: 4242002401911

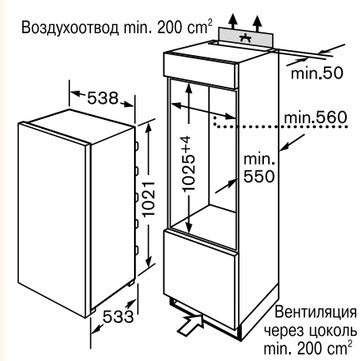

A plus Класс энергопотребления | 103 см | ANTI BACTERIA | 0% FCKW FKW | 0°C

Холодильник **премиум-класса**

KIR 20A50 белый

- Техника плоских шарниров
- Электронное управление и контроль
- Общий полезный объем: 184 л
- Класс энергопотребления «A^{plus}»
- Годовой расход электроэнергии: 126 кВтч
- Дверной упор справа, перенавешиваемый
- Новая концепция освещения
- Светло-голубой цвет интерьера
- 1 компрессор
- **Холодильная камера:** 184 л
- Автоматика оттаивания
- 5 полок из ударопрочного стекла, из них 4 переставляемые по высоте
- Антибактериальная защита
- Дополнительный выдвижной контейнер
- Бокс для овощей и фруктов с регулировкой влажности

Принадлежности:
- 1 x Подставка для яиц

Мощность подключения: 90 Вт
Размеры прибора (В x Ш x Г):
102,1 x 54,1 x 54,2 см
Размеры ниши (В x Ш x Г):
103,0 x 56,0 x 55,0 см

EAN-код: 4242002388694

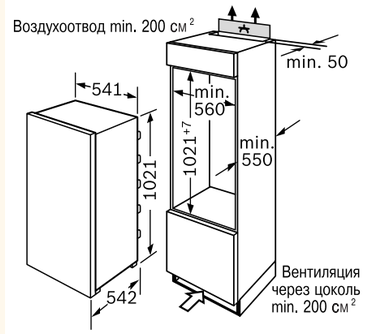

A plus Класс энергопотребления | 103 см | ANTI BACTERIA | 0% FCKW FKW

Морозильник **премиум-класса**

GID 14A50 белый

- Техника плоских шарниров
- Класс энергопотребления «A^{plus}»
- Годовой расход электроэнергии: 179 кВт/ч
- Общий полезный объем: 74 л
- Мощность замораживания 10 кг/сутки
- Длительность хранения при отключении электроэнергии 25 часов
- Светло-голубой цвет боксов
- **✱✱✱✱ – морозильная камера:**
- Температура: –18 °C и ниже
- Система «поэтажного холода»
- Режим суперзамораживания
- Активная визуальная и акустическая система сигнализации
- 3 прозрачных выдвижных бокса
- Календарь с указанием сроков хранения продуктов
- Система быстрого размораживания
- 1 компрессор

Принадлежности:
- 2 x Аккумулятор холода

Мощность подключения: 90 Вт
Размеры прибора (В x Ш x Г):
71,2 x 54,1 x 54,2 см
Размеры ниши (В x Ш x Г):
72,0 x 56,0 x 55,0 см

EAN-код: 4242002413099

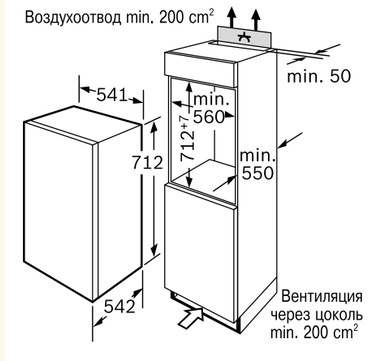

A plus Класс энергопотребления | 72 см | 0% FCKW FKW

Холодильники **под столешницу**

KUL 15A40 белый

- Техника плоских шарниров
- Встраиваемый под столешницу
- Общий полезный объем: 128 л
- Класс энергопотребления «А»
- Годовой расход электроэнергии: 204 кВт
- Длительность хранения при отключении электроэнергии 12 часов
- Дверной упор справа, перенавешиваемый
- Светло-голубой цвет интерьера
- Внутреннее освещение
- 1 компрессор
- **Сверху: ✱✱✱✱ морозильное отделение:** 16 л
- Мощность замораживания 2 кг/сутки
- **Снизу: холодильное отделение:** 112 л
- Автоматика оттаивания
- 3 полки из ударопрочного стекла, из них 2 переставляемые по высоте
- Бокс для овощей и фруктов
- Антибактериальная защита
- Циркуляция воздуха через решетку цоколя

Принадлежности:
- 1 x Подставка для яиц

Размеры прибора (В x Ш x Г):
82,0 x 59,8 x 54,8 см
Размеры ниши (В x Ш x Г):
82,0 x 60,0 x 55,0 см
Мощность подключения: 90 Вт

EAN-код: 4242002402871

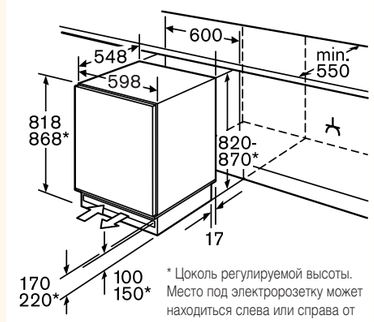

* Цоколь регулируемой высоты. Место под электророзетку может находиться слева или справа от прибора. Циркуляция воздуха осуществляется через цоколь.

KUR 15A40 белый

- Техника плоских шарниров
- Встраиваемый под столешницу
- Общий полезный объем: 141 л
- Класс энергопотребления «А»
- Годовой расход электроэнергии: 146 кВт
- Автоматика оттаивания
- Антибактериальная защита
- Дверной упор справа, перенавешиваемый
- Циркуляция воздуха через решетку цоколя
- Внутреннее освещение
- Светло-голубой цвет интерьера
- Бокс для овощей и фруктов
- 4 полки из ударопрочного стекла, из них 3 переставляемые по высоте
- 1 компрессор

Принадлежности:
- 1 x Подставка для яиц

Мощность подключения: 90 Вт
Размеры прибора (В x Ш x Г):
82,0 x 59,8 x 54,8 см
Размеры ниши (В x Ш x Г):
82,0 x 60,0 x 55,0 см

EAN-код: 4242002402888

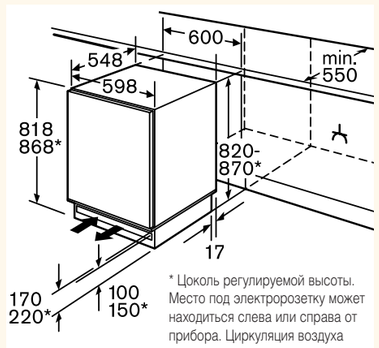

* Цоколь регулируемой высоты. Место под электророзетку может находиться слева или справа от прибора. Циркуляция воздуха осуществляется через цоколь.

Морозильник **под столешницу**

GUD 15A40 белый

- Техника плоских шарниров
- Встраиваемый под столешницу
- Общий полезный объем: 100 л
- Класс энергопотребления «А»
- Годовой расход электроэнергии: 212 кВт
- Мощность замораживания 12 кг/сутки
- **✱✱✱✱ – морозильная камера:** температура –18 °C и ниже
- Длительность хранения при отключении электроэнергии 24 часа
- Система «поэтажного холода»
- Активная визуальная и акустическая система сигнализации
- Светло-голубой цвет интерьера
- 3 прозрачных бокса
- 1 компрессор
- Режим суперзамораживания

Принадлежности:
- 2 x Аккумулятор холода

Мощность подключения: 90 Вт
Размеры прибора (В x Ш x Г):
82,0 x 59,8 x 54,8 см
Размеры ниши (В x Ш x Г):
82,0 x 60,0 x 55,0 см

EAN-код: 4242002402895

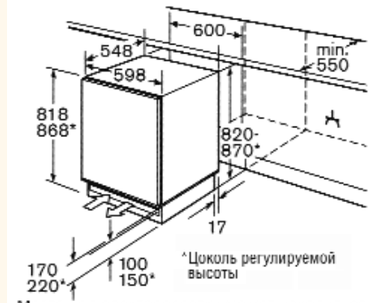

Место под электророзетку может находиться слева или справа от прибора. Циркуляция воздуха осуществляется через цоколь

Технико-эксплуатационные характеристики холодильников и морозильных шкафов

Модель	KIS 38A50	KIV 38V00	KIL 24A50	KIF 20A50	KIR 20A50	GID 14A50	KUL 15A40	KUR 15A40	GUD 15A40
Класс энергоэкономичности	A+++	A	A+++	A+++	A+++	A+++	A	A	A
Энергопотребление за 365 дней[1], кВт	293	317	224	142	126,3	179	204	146	212
Эксплуатационные свойства									
Общий полезный объем, л	285	282	206	154	184	74	128	141	100
Холодильное отделение (общ.)[2], л	222	219	189	93	184	–	112	141	100
Зона сохранения свежести[3], л	–	–	–	61	–	–	–	–	–
Выдвижной «погребок»[4], л	–	–	–	–	–	–	–	–	–
Полезный объем морозильной камеры, л	63	63	17	–	–	74	16	–	–
Обозначения звездочками[5]	****	****	****	–	–	****	****	–	****
Длительность хранения при отключении электроэнергии, ч	22	13	12	–	–	20	12	–	24
Климатический класс[6]	SN-ST	N-ST	SN-ST	SN	SN	SN-ST	SN	SN-ST	SN
Оттаивание холодильного отделения									
Автоматическое	●	●	●	●	●	–	●	●	–
Оттаивание морозильной камеры									
Вручную[7]/NoFrost	●/–	●/–	●/–	–/–	–/–	●/–	●/–	–/–	●/–
Конструктивные особенности									
Количество внешних дверей	2	2	1	1	1	1	1	1	1
Дверной упор правый/перенавешиваемый	●/●	●/●	●/●	●/●	●/●	●/●	●/●	●/●	●/●
Габариты									
Высота, см	177,2	177,2	122,1	102,1	102,1	71,2	82	82	82
Ширина, см	54,1	54,1	54,1	53,8	54,1	53,8	59,8	59,8	59,8
Глубина, см	54,5	54,5	54,2	53,3	54,2	53,3	54,8	54,8	54,8
Высота ниши, см	178	178	123	103	103	72	82	82	82
Ширина ниши, см	56	56	56	56	56	56	60	60	60
Глубина, см	55	55	55	55	55	55	55	55	55
Сигнал при неполадке оптический/акустический	–/●	–/–	–/–	–/–	–/–	●/●	–/–	–/–	●/●
Холодильное отделение (общ.), л									
Подставка для яиц	●	–	●	●	●	–	●	●	–
Контейнеры в дверце с крышками	1	–	1	1	1	–	1	1	–
Полки в дверце	4	5	6	4	5	–	4	4	–
Полки в холодильной камере из них переставляемые по высоте	5/4	5/4	5/4	4/3	5/4	–/–	3/2	4/3	–/–
Боксы в морозильной камере	3	3	–	–	–	3	–	–	3
Общая потребляемая мощность, Вт	120	90	90	90	90	90	90	90	90
Напряжение, В	220–240	220–240	220–240	220–240	220–240	220–240	220–240	220–240	220–240
Соответствие немецким нормам безопасности	●	●	●	●	●	●	●	●	●

[1] – Данные при характеристиках сети 220 В, 50 Гц. На практике возможны некоторые отклонения от указанных параметров.
[2] – Включая объем зоны сохранения свежести, хранения замороженных продуктов и «погребка», если они имеются.
[3] – Зона хранения при температуре от –2 до +3 °С.
[4] – Зона хранения при температуре от +8 до +14 °С.
[5] **** – Зона хранения при температуре от –18 °С и ниже.
[6] – Эксплуатация прибора в помещении:
климатический класс N – от +16 до +32 °С;
климатический класс SN – от +10 до +32 °С;
климатический класс ST – от +18 до +38 °С.
[7] – Выгрузка продуктов при этом обязательна.
● – имеется.

Технико-эксплуатационные характеристики посудомоечных машин

Модель	SGI 09T15EU	SGI 59T75EU	SGI 57M45EU 57M46EU	SGI 55M25EU 55M26EU	SGV 57T13EU	SGV 43E23EU	SRI 45T15EU	SRV 55T03EU	SRV 46A63	SRV 33A13
нерж. сталь / графит / полновстраиваемая										
Класс энергопотребления	A	A	A	A	A	A	A	A	A	A
Тестируемая программа	Эко 50°С	Эко 50°С	Эко 50°С	Эко 50°С	Эко 50°С	Эко 50°С	Эко 50°С	Эко 50°С	Эко 50°С	Эко 50°С
Расход электроэнергии	1,05	1,05	1,05	1,05	1,05	1,05	0,8	0,8	0,8	0,8
Класс мытья	A	A	A	A	A	A	A	A	A	A
Класс сушки	A	A	A	A	A	A	A	A	A	B
Вместимость (комплект посуды)	12	12	12	12	12	12	9	9	9	9
Расход воды, л	14	14	14	14	14	14	13	13	13	13
Длительность программы, мин	140	140	140	140	140	140	155	155	155	155
Уровень шума, дБ	42	47	47	49	44	49	49	47	49	52
Встраиваемая/полновстраиваемая	●/–	●/–	●/–	●/–	–/●	–/●	●/–	–/●	–/●	–/●
Габариты										
Высота, см	81	81	81	81	81	81	81	81	81	81
Ширина, см	59,8	59,8	59,8	59,8	59,8	59,8	44,8	44,8	44,8	44,8
Глубина, включая расстояние до стены, см	57	57	57	57	55	55	57	55	55	55
Высота при снятой рабочей поверхности, см	81	81	81	81	81	81	81	81	81	81
Глубина при открытой дверце, см	115	115	115	115	115	115	115	115	115	115
Регулировка высоты, в пределах, см	6	6	6	6	6	6	6	6	6	6
Вес (нетто), кг	54	49	49	48	49	47	36	38	37	36
Оснащение										
Камера: нерж. сталь/композит	●/–	●/–	●/–	●/–	●/–	●/–	●/–	●/–	●/–	●/–
Внутр. поверх. дверцы: нерж. сталь/композит	●/–	●/–	●/–	●/–	●/–	●/–	●/–	●/–	●/–	●/–
Корпус лакированный	–		–	–	–	–	–	–	–	–
Программы мытья (кол-во)	auto	5	5	5	5	4	4	5	3	3
Температура мытья, °С	auto	75/55–65/ 50/45	70/55–65/ 50/45	70/55–65/	65–75/55–65/ 50/45	65/50/35 50/45	55–65/	70/55–65/ 50/45	65/50/35	65/50 50/45
Встроенное устройство смягчения воды	●	●	●	●	●	●	●	●	●	●
Инд-р наличия соли и ополаскивателя: мех./элект.	–/●	–/●	–/●	–/●	–/●	–/●	–/●	–/●	–/●	–/●
Индикация хода программы механич./электрич.	–/●	–/●	–/●	–/●	–/●	–/●	–/●	–/●	–/●	–/●
Электро- и водоснабжение										
Электроподключение										
Напряжение, В	230	230	230	230	230	230	230	230	230	230
Предохранитель, А	10	10	10	10	10	10	10	10	10	10
Водоснабжение										
Нагнетательный шланг/защита от протечек	●	●	●	●	●	●	●	●	●	●
Подключение к линии горячего водоснабжения, до °С	60	60	60	60	60	60	60	60	60	60
Защита против «сифонного эффекта»	●	●	●	●	●	●	●	●	●	●
Соответствие немецким нормам безопасности	●	●	●	●	●	●	●	●	●	●
Устройство подавления радиопомех	●	●	●	●	●	●	●	●	●	●
Отсутствие обратного воздействия на сеть	●	●	●	●	●	●	●	●	●	●

● – имеется.

Технико-эксплуатационные характеристики стиральных машин и стирально-сушильного автомата

Модель	**WFXI 2840EU**	**WFLI 2440EU**	**WVTI 2840EU**
Класс энергопотребления	A[plus]	A[plus]	C
Расход электроэнергии			
Стирка, кВт/ч	1,02[1]	1,02[1]	1,1[2]
Стирка и сушка, кВт/ч	–	–	4,25[3]
Класс стирки	A	A	A
Класс эффективности отжима	B	B	B
Остаточная влажность, %	50	53	50
при оборотах в минуту	1400	1200	1400
Максимальная загрузка			
Стирка, кг	6	6	5
Сушка, кг	–	–	2,5
Объем барабана, л	53	53	45
Расход воды			
Стирка, л	46[1]	49[1]	49[2]
Стирка и сушка, л	–	–	95[3]
Время			
Стирка, мин	130	135	135
Стирка и сушка, мин	–	–	215
Встраиваемая/полновстраиваемая	–/●	–/●	–/●
Габариты			
Высота, см	82	82	82
Ширина, см	59,5	59,5	59,5
Глубина, включая расстояние до стены, см	57,7	57,7	58,4
Регулировка высоты, в пределах, см	1,2	1,2	1,2
Вес (нетто), кг	78	78	80
Оснащение			
Программы стирки			
Хлопок	●	●	●
Цветное белье	●	●	●
Деликатные ткани	●	●	●
Ручная стирка шерсти	●	●	●
Быстрая программа Mix	●	●	–
Дополнительные программы			
Слив/отжим/полоскание	●/●/●	●/●/●	–/–/–
Слив + отжим	–	–	●
Программа сушки			
Нормальная/деликатная	–/–	–/–	●/●
Дисплей: мультифункциональный/цифровой	●/–	–/–	–/●
Таймер отложенного старта	● (19 часов)	–	● (24 часа)
Время до окончания	●	–	●
Скорость отжима	●	–	●
Рекомендуемая загрузка/передозировка моющего средства	●/●	–/–	–/–
Блокировка от детей	●	–	–
Контроль дозирования воды в зависимости от загрузки и типа ткани	●	●	●
Контроль пенообразования/дисбаланса	●/●	●/●	●/●
Система защиты от протечек: AquaStop/Многоступенчатая	●/–	●/–	–/●
Электро- и водоснабжение			
Электроподключение			
Напряжение, В	220–240	220–240	220–240
Предохранитель, А	10	10	10
Водоснабжение			
Подключение: холодной/горячей воды	●/–	●/–	●/–
Диаметр трубы, дюйм	1/2	1/2	3/4

[1] – Тестируемая программа «Хлопок 60 °С + Пятна + нажата клавиша “Интенсивная”»
[2] – Тестируемая программа «Цветное белье 60 °С».
[3] – Тестируемые программы Стирка 5 кг «Цветное белье 60 °С» + Сушка 2х2,5 кг.
● – имеется.

Авторизованные сервисные центры в регионах

РОССИЯ

АБАКАН, ПБОЮЛ Кобылянский Р.С.
Адрес: 655017, Абакан, ул. Вяткина, 12. Тел.: (39022) 2-65-64.
Факс: (39022) 2-65-64. E-mail: abakanservice@rambler.ru

АРХАНГЕЛЬСК, ПБОЮЛ Сергушов А.И.
Адрес: 163045, Архангельск, ул. Гагарина, 1. Тел.: (8182) 27-60-66.
Факс: (8182) 27-60-66. E-mail: sergusov@atnet.ru

АСТРАХАНЬ, ПБОЮЛ Кузнецов А. Ф.
Адрес: 414041, Астрахань, ул. Яблочкова, 1 Б. Тел.: (8512) 36-84-10.
Факс: (8512) 36-84-10. E-mail: servis@astmail.astranet.ru

БАРНАУЛ, ЗАО «Региональный Сервисный Центр»
Адрес: 656043, Барнаул, ул. Попова, 55-106. Тел.: (3852) 48-50-67.
Факс: (3852) 48-50-67. E-mail: service@rscenter.ru

БАРНАУЛ, ООО «Хелми-Сервис»
Адрес: 656011, Барнаул, ул. Пролетарская, 113. Тел.: (3852) 63-59-88.
Факс: (3852) 63-94-02. E-mail: service@bit.ab.ru

БЕЛГОРОД, ООО «Выбор-Сервис»
Адрес: 308600, Белгород, пр. Ленина, 32. Тел.: (4722) 32-65-92.
Факс: (4722) 32-69-29. E-mail: viborservice@belgtts.ru

БЛАГОВЕЩЕНСК, ООО «Сервисный центр «Контур»
Адрес: 675000, Благовещенск, ул. Пионерская, 32. Тел.: (4162) 52-86-38,
52-73-98. Факс: (4162) 52-73-98. E-mail: kontyr_sc@tsl.ru

БОРИСОГЛЕБСК, ООО «Кондор-72»
Адрес: 397160, Борисоглебск, ул. 40-лет Октября, 29.
Тел./факс: (47354) 9-12-81. E-mail: kondor_2000@mail.ru

БРАТСК, ИП Шмаков Ю. В.
Адрес: 665719, Братск, ул. Южная, 103. Тел./факс: (3953) 47-92-59.
E-mail: smart_2@bratsk.net.ru

БРЯНСК, ООО «Селена-Сервис»
Адрес: 241037, Брянск, пр. Станке Димитрова, 28 А. Тел.: (4832)
41-82-54. Факс: (4832) 72-17-42. E-mail: service@selena.bryansk.ru

ВЛАДИВОСТОК, ПБОЮЛ Юзефович Вячеслав Георгиевич
Адрес: 690014, Владивосток, Народный проспект, 11
Тел./факс: (4232) 20-66-00, 20-77-00. E-mail: master@vlad.ru

ВЛАДИКАВКАЗ, ООО «Арктика-Сервис»
Адрес: 362015, Владикавказ, пр. Коста, 15. Тел.: (8672) 75-50-07.
Факс: (8672) 75-65-79. E-mail: arktika-servis@mail.ru

ВЛАДИМИР, ООО «Владимир-Сервис»
Адрес: 600014, Владимир, пр-т Строителей, 36. Тел.: (4922) 36-45-18,
36-45-19. Факс: (4922) 36-45-19. E-mail: vs@plus.elcom.ru

ВЛАДИМИР, ООО «Электрон-Сервис»
Адрес: 600022, Владимир, ул. Ново-Ямская, 73. Тел.: (4922) 24-08-19.
Факс: (4922) 24-23-37. E-mail: vladimir@asc-es.elcom.ru

ВОЛГОГРАД, ООО «Толиман»
Адрес: 400050, Волгоград, ул. Кузнецова, 49. Тел.: (8442) 27-05-06, 27-
05-03. Факс: (8442) 27-05-07. E-mail: kupez@vistcom.ru

ВОЛГОДОНСК, ИП Ибрагимов М. А.
Адрес: 347387, Волгодонск, ул. К. Маркса, 30.
Тел./факс: (86392) 5-29-29. E-mail: komservis@volgodonsk.ru

ВОЛОГДА, ООО «Скерцо-СВ»
Адрес: 160017, Вологда, ул. Ленинградская, 134. Тел.: (8172) 24-16-62.
Факс: (8172) 51-90-56. E-mail: kmservice@scerco.ru

ВОРОНЕЖ, ПБОЮЛ Михайлов И. Н.
Адрес: 394055, Воронеж, ул. Ворошилова, 38 А. Тел.: (4732) 72-36-66.
25-71-72, 25-92-44. Факс: (4732) 72-36-66. E-mail: min@min.vrn.ru

ГЛАЗОВ, ООО «Служба сервиса «ВАШ ДОМ»
Адрес: 427628, Глазов, ул. Калинина, 6. Тел.: (34141) 4-07-37.
E-mail: glservice@vashdom.udmnet.ru

ЕКАТЕРИНБУРГ, ООО «Евротехника-Сервис»
Адрес: 620146, Екатеринбург, ул. Бардина, 28. Тел.: (343) 240-98-26,
359-50-50. Факс: (343) 243-26-11. E-mail: esbs@r66.ru

ЕКАТЕРИНБУРГ, ООО «Норд-сервис»
Адрес: 620057, Екатеринбург, ул. Донская, 31. Тел.: (343) 334-08-28,
335-25-92, 379-32-82. Факс: (343) 3359442. E-mail: nord_ss@mail.ur.ru

ЗЛАТОУСТ, ООО «БТМ-Сервис»
Адрес: 455044, Златоуст, ул. Таганайская, 204. Тел.: (3513) 55-59-40,
65-37-47. E-mail: kalinkin@rbt.ru

ИВАНОВО, ООО «Луч-Сервис»
Адрес: 153024, Иваново, ул. Заводская, 13. Тел.: (4932) 47-29-84.
Факс: (4932) 47-29-85. E-mail: luch-servis@ipn.ru

ИВАНОВО, ООО «Центр ремонтных услуг»
Адрес: 153048, Иваново, ул. Генерала Хлебникова, 36.
Тел.: (4932) 29-17-38, 29-15-10. E-mail: lmv@elion.ru

ИЖЕВСК, ООО «Служба сервиса «ВАШ ДОМ»
Адрес: 426063, Ижевск, ул. Ключевой Пос., 63 А . Тел.: (3412) 75-77-77,
75-34-64. Факс: (3412) 75-33-77. E-mail: service@vashdom.udmnet.ru

ИЖЕВСК, ООО «ДС»
Адрес: 426000, Ижевск, ул. Карла Маркса, 393. Тел.: (3412) 43-16-62.
Факс: (3412) 43-16-62. E-mail: ds@udmnet.ru

ИНТА, ЧП Нестерович
Адрес: 169830, Инта, ул. Кирова, 29. Тел.: (82145) 6-38-19.
Факс: (82145) 6-38-19. E-mail: intastyle@yandex.ru

ИРКУТСК, АПК «Телетон»
Адрес: 664056, Иркутск, ул. Академическая, 74. Тел.: (3952) 42-66-27.
Факс: (3952) 42-70-15. E-mail: RSC089@list.ru

ЙОШКАР-ОЛА, СЦ «Мидас» (ПБОЮЛ Бешкарева)
Адрес: 424000, Йошкар-Ола, ул. Советская, 173. Тел.: (8362) 45-73-68,
66-00-65. Факс: (8362) 45-73-68. E-mail: midas5@yandex.ru

КАЗАНЬ, ООО «КлиентСервис»
Адрес: 420034, Казань, ул. Декабристов, 113. Тел.: (843) 518-09-99,
518-12-44. Факс: (843) 518-12-44. E-mail: servis@pl.domo.ru

КАЗАНЬ, ООО «Парус»
Адрес: 420030, Казань, ул. Кожевенная, 46. Тел.: (843) 554-00-25,
554-00-35. Тел./факс: (843) 554-15-41. E-mail: OSEN_AVTO_@mail.ru

КАЛИНИНГРАД, ООО «Вестер-Сервис»
Адрес: 236029, Калининград, ул. Горького, 50. Тел.: (4012) 93-04-30,
93-51-51, 93-54-35, Факс: (4112) 93-54-35.
E-mail: sebelev@vestserv.koenig.su

КАЛИНИНГРАД, ООО «Дейта»
Адрес: 236000, Калининград, ул. Клиническая, 83. Тел.: (4012)
35-16-73, 35-16-75. Факс: (4012) 35-16-75. E-mail: serv@gazinter.net

КАЛУГА, ООО «Мастер-Сервис»
Адрес: 248600, Калуга, ул. Рылеева, 39, корп. 2. Тел.: (4842) 56-18-21,
56-18-22. Факс: (4842) 54-75-61. E-mail: ms@kaluga.ru

КЕМЕРОВО, ООО «Кузбасс-Импорт-Сервис»
Адрес: 650060, Кемерово, пр-т Ленина, 137/3. Тел.: (3842) 51-05-33.
Факс: (3842) 51-05-33. E-mail: chiiran@mail.ru

КИНЕШМА, ООО «Луч-Сервис»
Адрес: 155800, Кинешма, ул. Рылеевская, 1, «Красные ряды».
Тел.: (49331) 5-35-28.

КИРОВ, ООО «Электрон-Сервис»
Адрес: 610021, Киров, Октябрьский пр-т, 116 А. Тел./факс: (8332)
54-69-56. Факс: (8332) 54-69-56. E-mail: servis@ezmail.ru.

КОЛОМНА ООО «Росинка-2»
Адрес: 140411, Коломна, пр. Кирова, 15. Тел./факс: (261) 4-14-86.
E-mail: vid50@mail.ru

КОСТРОМА, ООО «Гепард-Сервис»
Адрес: 156000, Кострома, ул. Молочная Гора, 3, Рыбные ряды, к. 1.
Тел./факс: (4942) 31-25-01. E-mail: gepardsv@kmtn.ru

КРАСНОДАР, ПБОЮЛ Пузенко С. В.
Адрес: 353200, Краснодар, ул. Московская, 5. Тел.: (861) 252-12-84.
Факс: (861) 252-11-60. E-mail: psvserv@istnet.ru

КРАСНОЯРСК, ИП Близнецов И. Л.
Адрес: 660020, Красноярск, ул. Дудинская, 12 А. Тел.: (3912) 27-67-20,
65-34-41, 29-65-95. Факс: (3912) 29-65-95. E-mail: bliz@4net.ru

КУРГАН, ООО «Товарищество предпринимателей»
Адрес: 640020, Курган, ул. Красина, 41. Тел.: (3522) 45-87-54,
45-83-46, 41-65-78, 45-76-83. Факс: (3522) 45-76-83.
E-mail: n.n.korobkin@tp.kurgan.ru

КУРСК, ПБОЮЛ Сунцов
Адрес: 305004, Курск, ул. Л. Толстого, 9. Тел.: (4712) 52-13-40.
Факс: (4712) 53-35-97. E-mail: suncov@kursknet.ru

КУРСК, ООО СЦ «Юлия-Сервис»
Адрес: 305000, Курск, пл. Красная, 2/4, подъезд 4, оф. 1.
Тел.: (4712) 56-41-87. E-mail: sc-atl@kursknet.ru

ЛИПЕЦК, ООО «ОПТИМА ЛТД»
Адрес: 398001, Липецк, ул. Советская, 66 А.
Тел./факс: (4742) 23-82-58. E-mail: optima_LTD@mail.ru

ЛЫСЬВА, ООО «Импорт-Сервис»
Адрес: 618960, ул. Ленина, 48. Тел.: (34249) 2-25-53.
E-mail: atv-slawa@permonline.ru

МАГАДАН, ПБОЮЛ Шантиленко П. М.
Адрес: 685024, Магадан, ул. Парковая, 21. Тел.: (41322) 7-58-44,
5-99-03, 5-70-48. Факс: (41322) 7-58-44. E-mail: services@maglan.ru

МАГНИТОГОРСК, ООО «Норма»
Адрес: 455000, Магнитогорск, ул. Строителей, 48. Тел.: (3516) 22-09-33.
Факс: (3519) 32-62-90. E-mail: norma@mgn.chel.su

МАГНИТОГОРСК, ООО «Рембыттехника-Сервис»
Адрес: 455000, Магнитогорск, ул. Правды, 11.
Тел./факс: (3519) 31-95-68. E-mail: btm-service@mail.ru

МАЙКОП, ООО «Электрон-Сервис»
Адрес: 385018, Майкоп, ул. Димитрова, 25.
Тел./факс: (8772) 55-62-38. E-mail: ell_serv@radnet.ru

МАХАЧКАЛА, ПБОЮЛ Шалимов И. Д.
Адрес: 367026, Махачкала, пр. Имама Шамиля, 20. Тел.: (8722) 64-71-33,
64-28-95. Факс: (8722) 64-71-33. E-mail: ise2@dagestan.ru

МАХАЧКАЛА, ПБОЮЛ Аблав З. А.
Адрес: 367000, Махачкала, ул. Нурадилова, 52.
Тел.: (8722) 67-64-88, 78-04-14. E-mail: servise76@mail.ru

МАХАЧКАЛА, ТК «Люком»
Адрес: 367002, Махачкала, ул. Ленина, 113 А.
Тел./факс: (8722) 67-95-87. E-mail: zainal@inbox.ru

МИАСС, ООО «Рембыттехника-Сервис»
Адрес: 456228, Миасс, пр. Автозаводцев, 8. Тел.: (3513) 55-59-40.
E-mail: kalinkin@rbt.ru

МОСКВА, ООО «БСХ Бытовая техника»
Адрес: 119071, Москва, ул. Малая Калужская, 19. Тел.: (495) 737-29-62.
Факс: (495) 737-29-82. E-mail: mok-kdhl@bshg.com

МУРМАНСК, ООО «Си Пи Эс Мурманск Тех. Центр»
Адрес: 183038, Мурманск, ул. С. Перовской, 37. Тел.: (8152) 45-09-49.
Факс: (8152) 45-50-31. E-mail: service2@cps.mkti.ru

МЦЕНСК, ИП Муминов В. У.
Адрес: 303000, Мценск, ул. Мира, 34. Тел.: 8 (48646) 23-40-00.
E-mail: mumin@mce.orel.ru

НАБЕРЕЖНЫЕ ЧЕЛНЫ, ООО «Элекам Сервис Плюс»
Адрес: 423815, Набережные Челны, пр-т Вахитова, 16.
Тел./факс: (8552) 39-39-48. E-mail: service_plus@elekam.ru

НАБЕРЕЖНЫЕ ЧЕЛНЫ, ООО «Служба сервиса «ВАШ ДОМ»
Адрес: 423810, Набережные Челны, Московский пр-т, 2/01 А.
Тел.: (8552) 53-14-71. E-mail: tatservice@vashdom.udmnet.ru

НАБЕРЕЖНЫЕ ЧЕЛНЫ, ПБОЮЛ Мамедова Т. А.
Адрес: 423831, Набережные Челны, пр-т Мира, 46, кв. 112.
Тел.: (8552) 38-24-96. E-mail: marina-chelny@mail.ru

НАЛЬЧИК, ИП Мирзоева Л. С.
Адрес: 360051, Нальчик, пр. Ленина, 24. Тел.: (8662) 42-04-30.
E-mail: alfa@digsys.ru

НИЖНЕВАРТОВСК, ПБОЮЛ Олейник
Адрес: 626440, Нижневартовск, ул. Жукова, 5. Тел.: (9222) 50-81-62

НИЖНИЙ НОВГОРОД, ИП Зорькин А. Ю.
Адрес: 603086, Нижний Новгород, бульвар Мира, 16.
Тел.: (8312) 61-88-50. Факс: (8312) 77-57-79. E-mail: whitesv@ba.ru

НИЖНИЙ НОВГОРОД, ООО «Симона»
Адрес: 603074, Нижний Новгород, Сормовское ш., 15 А.
Тел.: (8312) 41-47-20. Факс: (8312) 41-38-85. E-mail: simona@sandy.ru

НИЖНИЙ ТАГИЛ, ООО «Евротехника-Сервис»
Адрес: 622034, пр. Строителей, 16. Тел.: (3435) 41-00-09, 41-00-08.
E-mail: okant@oka.e-burg.ru

НОВОКУЗНЕЦК, ООО «Кузбасс-Импорт-Сервис»
Адрес: 654006, Новокузнецк, ул. Ленина, 9. Тел.: (3843) 37-18-48

НОВОРОССИЙСК, ООО «Аргон-Сервис»
Адрес: 353905, Новороссийск, ул. Серова, 14.
Тел.: (8617) 63-11-15, 63-03-95. Факс: (8617) 63-03-95.
E-mail: argon-service@mail.kubtelecom.ru

НОВОСИБИРСК, ООО «Бирюса»
Адрес: 630030, Новосибирск, ул. Первомайская, 220. Тел.: (3832)
337-36-96, 337-16-16. Факс: (3832) 337-36-26. E-mail: biryusa@sol.ru

НОВОСИБИРСК, ООО «Эн-студио»
Адрес: 630049, Новосибирск, ул. Железнодорожная, 14.
Тел./факс: (3832) 63-76-37. E-mail: N_studio@online.nsk.su

НОВОСИБИРСК, ООО «Злга-Сервис»
Адрес: 630015, Новосибирск, ул. Королева, 17 А.
Тел./факс: (383) 274-99-42. E-mail: elga_s@mail.ru

НОРИЛЬСК, ИП Сергеенко О. В.
Адрес: 663300, Норильск, ул. Комсомольская, 48-22.
Тел./факс: (3919) 48-10-43. E-mail: spirin@norcom.tu

ОБНИНСК, ООО «Радиотехника»
Адрес: 249020, Обнинск, пл. Треугольная, 1. Тел.: (48439) 5-31-31,
6-44-14. Факс: (48439) 6-44-14. E-mail: service@obninsk.com

ОМСК, ЗАО «Евротех-Сервис»
Адрес: 644024, Омск, ул. Маршала Жукова, д. 91. Тел.: (3812) 53-08-81,
58-06-12. Факс: (3812) 58-06-87. E-mail: tatyana-ilichenko@yandex.ru

ОРЕЛ, ООО ТЦ «Феникс»
Адрес: 302040, Орел, ул. 8 Марта, 25.
Тел.: (4862) 40-86-81. Факс: (4862) 40-86-81. E-mail: fenix_1@orel.ru

ОРЕЛ, ПБОЮЛ Кожухов, ТД «Гранд»
Адрес: 302030, Орел, пл. Мира, 3. Тел./факс: (4862) 43-67-65.
E-mail: sergrand@valley.ru

ОРЕНБУРГ, ООО ТЦ «Ликос-Сервис»
Адрес: 460006, Оренбург, ул. Невельская, 8 А.
Тел.: (3532) 57-24-91, 57-24-94, 57-26-68, 79-23-68.
Факс: (3532) 79-23-68. E-mail: licos-s@mail.esoo.ru

ОРСК, ООО «Аста-Сервис»
Адрес: 462420, Орск, ул. Краматорская, 50. Тел.: (3537) 28-28-78,
28-38-11. Факс: (3537) 28-28-78. E-mail: asta@email.orgus.ru

ПЕНЗА, ЗАО «Техсервис»
Адрес: 440044, Пенза, ул. Коммунистическая, 28.
Тел.: (8412) 55-85-98, 49-16-10. Факс: (8412) 55-85-98.
E-mail: warehouse@techservis.ru

ПЕНЗА, ООО «ТехноСервис»
Адрес: 440600, Пенза, ул. Пушкина, 10. Тел.: (8412) 54-43-01.
Факс: (8412) 54-43-01. E-mail: tekhnoservic@sura.ru

ПЕРМЬ, ООО «Импорт-Сервис»
Адрес: 614107, Пермь, ул. Инженерная, 10. Тел.: (3422) 65-69-83.
Факс: (3422) 66-12-60. E-mail: kita@pi.cci.ru

ПЕРМЬ, ООО «Интер-Сервис»
Адрес: 614022, Пермь, ул. Карпинского, 27. Тел.: (342) 219-05-00,
229-81-21. Факс: (342) 219-05-00. E-mail: pkv@saturn-r.ru

ПЕТРОЗАВОДСК, ООО «Фирма «Акант-Сервис»
Адрес: 185002, Петрозаводск, ул. Суоярвская, 8. Тел.: (8142) 72-20-56,
72-49-26. Факс: (8142) 72-20-71. E-mail: akantservice@onego.ru

ПСКОВ, ООО «МиниМакс»
Адрес: 180019, Псков, Рижский пр-т, 49. Тел./факс: (8112) 72-13-90.
E-mail: minimax@pskov.ru

ПЯТИГОРСК, ПБОЮЛ Соколова С. Т.
Адрес: 357500, Пятигорск, пр. Калинина, 19. Тел.: (8793) 33-97-97.
Факс: (8793) 97-35-98. E-mail: service@kmv.ru

РОСТОВ-НА-ДОНУ, ООО «Адис-Сервис»
Адрес: 344006, Ростов-на-Дону, ул. Социалистическая, 141.
Тел.: (863) 263-43-98, 263-17-70. Факс: (863) 263-43-98.
E-mail: adis@aaanet.ru

РЫБИНСК, ООО «Трансэкспедиция»
Адрес: 152920, Рыбинск, пр-т Серова, 8. Тел./факс: (4855) 28-65-10.
E-mail: magicservise@yaroslavl.ru

РЯЗАНЬ, ООО «Арктика-Сервис»
Адрес: 390046, Рязань, ул. Яхонтова, 19, м-н «Арктика». Тел.: (4912)
21-13-97, 21-05-70, 21-57-20, 25-40-96. Факс: (4912) 21-05-70.
E-mail: service@sparks.ryazan.ru.

САМАРА, ООО «Энон-Сервис»
Адрес: 443090, Самара, ул. Советской Армии, 148. Тел.: (846) 224-53-39,
244-07-40. Факс: (846) 224-53-39. E-mail: enonsamara@samtelecom.ru

САМАРА, ООО «Фирма «Сервис-Центр»
Адрес: 443030, Самара, ул. Желябова, 7, оф. 504. Тел.: (846) 263-74-74,
263-75-75. Факс: (846) 263-74-74. E-mail: service-samara@mail.ru

САНКТ-ПЕТЕРБУРГ, ООО «БСХ Бытовая техника»
Адрес: 195009, Санкт-Петербург, Свердловская наб., 4 Б. Тел.:
(812) 449-31-61. Факс: (812) 449-31-62. E-mail: spb-service@bshg.com

САНКТ-ПЕТЕРБУРГ, ООО «Точно в срок»
Адрес: 198092, Санкт-Петербург, ул. Благодатная, д. 6, кв. 3.
Тел.: (812) 389-00-72, 370-94-16, 389-20-13. Факс: (812) 375-55-64.
E-mail: justin@infos.ru

САРАНСК, ООО «Верона»
Адрес: 430000, г. Саранск, ул. Пролетарская, 36. Тел.: (8342) 48-31-11.
Факс: (8342) 48-31-11. E-mail: verous1@moris.ru

САРАТОВ, ООО «Сар-сервис»
Адрес: 410600, Саратов, ул. Ульяновская, 7. Тел.: (8452) 51-00-99.
Факс: (8452) 51-00-99. E-mail: sc@sarservice.overta.ru

САРАТОВ, ООО «Архипелаг-Сервис»
Адрес: 410600, Саратов, ул. Московская, 134/146. Тел.: (8452) 52-37-74,
27-22-68. Факс: (8452) 52-37-74. E-mail: service@arhipelag.ru

САСОВО, ИП Гусев В. А.
Адрес: 391430, Сасово, ул. Малышева, 49. Тел.: (49133) 5-14-31,
2-03-11. Факс: (49133) 5-14-31. E-mail: KREDO68@mail.ru

САЯНОГОРСК, ООО «Молодежная биржа труда»
Адрес: 655600, Республика Хакасия, Саяногорск, Енисейский
микрорайон, 36. Тел.: (39042) 2-78-18. Факс: (39042) 2-78-18.
E-mail: MBT@khakasnet.ru

СМОЛЕНСК, ООО «Техносат-Сервис»
Адрес: 214018, Смоленск, ул. Раевского, 2 А. Тел.: (4812) 55-27-56.
Факс: (4812) 65-94-53. E-mail: exnosrv@sci.smolensk.ru

СОЧИ, ООО «Союз-Сервис»
Адрес: 354000, Сочи, ул. Московская, 5. Тел.: (8622) 64-33-22.
Факс: (8622) 64-10-00. E-mail: soyz@sochi.ru

СТАВРОПОЛЬ, ООО «Норд-Сервис»
Адрес: 355044, Ставрополь, пр. Кулакова, 24. Тел.: (8652) 39-55-30.
Факс: (8652) 39-55-30. E-mail: master_ns@nords.ru

СТЕРЛИТАМАК, ООО «Сервис-ТЕХНОС»
Адрес: 453118, Стерлитамак, ул. Худайбердина, 158
Тел.: (3473) 20-12-13, 20-27-70, 79-90-70. Факс: (3473) 79-90-70.
E-mail: service@technonet.ru

СУРГУТ, ПБОЮЛ Олейник
Адрес: 628405, Сургут, пр. Комсомольский, 44, корп. 2.
Тел.: (3462) 25-25-63, 25-69-70, 25-95-40. Факс: (3462) 25-69-70.
E-mail: iservice@surguttel.ru

СЫЗРАНЬ, ООО «Сервис-электро»
Адрес: 446000, Сызрань, пер. Пролетарский, 7.
Тел./факс: (8464) 91-06-92. E-mail: Electroservice70@mail.ru

СЫКТЫВКАР, ООО «Служба сервиса «Ваш Дом»
Адрес: 167023, Сыктывкар, ул. Морозова, 115. Тел.: (8212) 31-68-48.
E-mail: komiservice@vashdom.udmnet.ru

ТАГАНРОГ, ПБОЮЛ Казарян В. А.
Адрес: 347900, Таганрог, пер. Спартаковский, 2, маг. «Сименс».
Тел.: (8634) 38-38-65. E-mail: kazaryan@pbox.infotecstt.ru

ТАМБОВ, ООО «ТТЦ «Атлант-Сервис»
Адрес: 392000, Тамбов, ул. Московская, 23 А. Тел.: (4752) 72-63-46,
72-91-19. Факс: (0752) 72-91-19. E-mail: atlantservis@mail.ru

ТВЕРЬ, ООО «Стэко-Сервис»
Адрес: 170002, Тверь, пр-т Чайковского, 100. Тел.: (4822) 32-00-23.
Факс: (4822) 42-63-58. E-mail: stekos@tvcom.ru

ТЕЙКОВО, ООО «Центр ремонтных услуг»
Адрес: 155050, Тверь, ул. Першинская, 2 А.
Тел.: (94343) 4-12-98, 4-12-32.

ТОЛЬЯТТИ, ООО «Хелена-Сервис»
Адрес: 445039, Тольятти, ул. Дзержинского, 25 А.
Тел.: (8482) 511-777. E-mail: helena@infopac.ru

ТОМСК, ПБОЮЛ Бабин А. П.
Адрес: 634021, Томск, ул. Герцена, 72. Тел.: (3822) 52-32-25, 52-33-42.
Факс: (3822) 52-33-42. E-mail: babin@tomsk.ru

ТУЛА, ООО «Бавикс»
Адрес: 300045, Тула, ул. Морозова, 1 Б. Тел.: (4872) 36-44-48.
Факс: (4872) 36-00-89. E-mail: tbavix@tula.net

ТУЛА, ООО «АРХИМЕД-С»
Адрес: 300004, Тула, ул. Кутузова/Р. Зорге, 24/25. Тел.: (4872) 41-55-52,
41-90-30. Факс: (4872) 41-90-30. E-mail: arhimed_c@tula.net

ТЮМЕНЬ, ООО «Евротехника-сервис»
Адрес: 625048, Тюмень, ул. Мельничная, 79. Тел.: (3452) 29-72-36.
Факс: (3452) 40-27-40. E-mail: ewrote@tyumen.ru

ТЮМЕНЬ, ООО «АЮЗиК»
Адрес: 625002, Тюмень, ул. Свердлова, 5. Тел.: (3452) 45-19-72,
45-19-73. Факс: (3452) 45-19-73. E-mail: ayz@sibtel.ru

УЛАН-УДЭ, ЧП Митрофанов С. А.
Адрес: 670000, Улан-Удэ, ул. Ербанова, 28. Тел.: (3012) 21-89-63.
E-mail: mitr-s@yandex.ru

УЛЬЯНОВСК, ООО «ТТЦ «ЛИДИНГ»
Адрес: 432072, Ульяновск, пр. Ульяновский, 10. Тел.: (8422) 20-97-81,
29-47-10. Факс: (8422) 29-47-10. E-mail: liding@mv.ru

УЛЬЯНОВСК, ООО «Мастер-Сервис»
Адрес: 432017, Ульяновск, ул. Минаева, 42. Тел.: (8422) 32-07-33.
Факс: (8422) 32-07-33. E-mail: mservice@mv.ru

УССУРИЙСК, ООО «Полукс»
Адрес: 692519, Уссурийск, ул. Советская, 29. Тел.: (4234) 32-10-35,
33-92-59. Факс: (4234) 32-10-35. E-mail: garant@v-lazer.com

УФА, ООО «Мегабытсервис»
Адрес: 450081, Уфа, ул. Сочинская, 8. Тел.: (3472) 73-44-85.
Факс: (3472) 37-90-65. E-mail: ms@bashnet.ru

УХТА, ПБОЮЛ Коновалов А. С.
Адрес: 169300, Ухта, Р-ка Коми, ул. Бушуева, 18.
Тел.: (82147) 4-70-99. E-mail: likon@online.ru

ХАБАРОВСК, ООО «Контур-Сервис»
Адрес: 680021, Хабаровск, ул. Ким-ю-Чена, 43. Тел.: (4212) 70-10-00,
75-21-37. Факс: (4212) 75-21-36. E-mail: holod@kontyr.ru

ХАБАРОВСК, ООО «СЦ «Народная Компания»
Адрес: 680007, Хабаровск, ул. Волочаевская, 8. Тел.: (4212) 23-33-33,
21-60-39. Факс: (4212) 21-60-39. E-mail: srvc@nk.ru

ЧЕБОКСАРЫ, ООО «ВТИ-Сервис»
Адрес: 428000, Чебоксары, пр-т И. Яковлева, 4/2. Тел.: (8352) 20-65-94,
63-73-24. Факс: (8352) 63-73-24. E-mail: vti-serv@chtts.ru

ЧЕЛЯБИНСК, ООО «Логос-Сервис»
Адрес: 454026, Челябинск, пр-т Победы, 292. Тел.: (351) 741-34-03.
Факс: (351) 793-61-49. E-mail: logserv@chel.surnet.ru

ЧЕЛЯБИНСК, ООО «ТТЦ «Рембыттехника»
Адрес: 454081, Челябинск, ул. Артиллерийская, 102.
Тел.: (351) 771-17-12. Факс: (351) 772-52-41. E-mail: horungij@rbt.ru

ЧЕРЕПОВЕЦ, ПБОЮЛ Стариков
Адрес: 162622, Череповец, пр. Советский, 98. Тел.: (8202) 55-32-42.
Факс: (8202) 55-32-42. E-mail: omnis@cherepovets.ru

ЧИТА, ПБОЮЛ Любин А.В.
Адрес: 672010, Чита, ул. Ингодинская, 35. Тел.: (3022) 32-55-22,
35-26-26. Факс: (3022) 32-55-22. E-mail: sc@shops.slavel.ru

ШУЯ, ООО «Центр ремонтных услуг»
Адрес: 155901, Шуя, ул. Малахия Белова, 7.
Тел.: (49351) 2-70-73, 3-30-48.

ЯКУТСК, ООО «СЦ «Фиэтех-Сервис»
Адрес: 677007, г. Якутск, ул. Октябрьская, 1, оф. 113.
Тел.: (4112) 33-69-44. Факс: (4112) 33-69-44. E-mail: tzts@tzts.pp.ru

ЯРОСЛАВЛЬ, ЗАО «ТАУ»
Адрес: 150049, Ярославль, ул. Свободы, 101/6. Тел.: (4852) 79-66-77,
79-66-78, 79-66-79. Факс: (0852) 79-66-77. E-mail: service@tauyar.ru

ЯРОСЛАВЛЬ, ООО «Сервис-центр «ВИРТ»
Адрес: 150049, Ярославль, ул. Свободы, 91. Тел.: (4852) 58-22-11.
Факс: (4852) 58-12-86. E-mail: service@sc-virt.ru

БЕЛАРУСЬ

БРЕСТ, ПБОЮЛ Пилипенко
Адрес: 224028, Брест, ул. Орловская, 10.
Тел./факс: (10375162) 42-63-94. E-mail: zolakservice@rambler.ru

ВИТЕБСК, УЧПП «Р-Плюс»
Адрес: 210015, Витебск, ул. Чкалова, 3. Тел.: (10375212) 21-78-35.
E-mail: rplus@vitebsk.by

ГОМЕЛЬ, ИП Лукошко А. А.
Адрес: 246000, Гомель, ул. Головацкого, 96/35. Тел.: (10375232)
79-41-68. Факс: (10375232) 52-91-52. E-mail: torgholod@pochtamt.ru

ГРОДНО, УЧТСП «Салби-Гродно»
Адрес: 230029, Гродно, ул. Горького, 72-210. Тел.: (10375152) 31-41-47,
78-07-59. Факс: (10375152) 31-51-13. E-mail: salbi@mail.grodno.by

МИНСК, ОДО «ЦБТ-Сервис»
Адрес: 220113, Минск, ул. Якуба Коласа, 52. Тел.: (10375172) 62-65-66,
62-95-50, 62-66-73. Факс: (10375172) 62-66-73.
E-mail: gerasimovich@centreenergy.com

МОНГОЛИЯ

УЛАН-БАТОР, ХХК «Номин электроникс»
Адрес: 210644, Улан-Батор, округ Баянгол, ул. Ард Аюуша, 17. Тел.:
(1097611) 31-32-32. Факс: (1097611) 31-42-42. E-mail:
electronics@nomin.net

Наш адрес в Интернете:

www.bosch-bt.ru

Сервисная служба:

Москва, ООО «БСХ Бытовая техника», сервис от производителя
117071, Москва, ул. Малая Калужская, 19

Диспетчерская служба:

тел.: +7 (495) 737-29-61
(многоканальный)

факс: +7 (495) 737-29-82

http://www.bosch-bt.ru/produkte/index.html

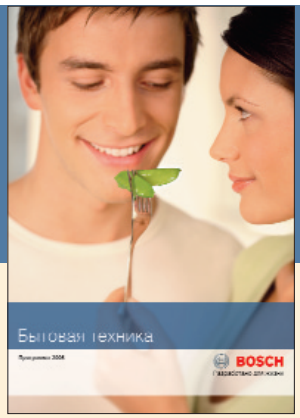

Фирма-производитель оставляет за собой право на внесение изменений в конструкцию, комплектацию и дизайн приборов.
Во избежание недоразумений при покупке приборов руководствуйтесь инструкцией по эксплуатации и информацией продавцов.